BSVillage.com
PISCINE - WELLNESS - OUTDOOR

MANUALE di MONTAGGIO

Filtro a sabbia monoblocco AZURO

www.bsvillage.com

ES/EU PROHLÁŠENÍ O SHODĚ (originál)
EC/EU declaration of conformity (the original)

Výrobce / *Manufacturer*:	**Garsys, s.r.o.**
Adresa / *Address*:	Mánesova 535/29, 737 01 Český Těšín.
IČ / *ID*:	63322447
Jméno a adresa osoby pověřené sestavením technické dokumentace (podle 2006/42/ES, NV č. 176/2008 Sb.) / *Name and address of the person authorised to compile the technical file (according to 2006/42/EC)*:	**Garsys, s.r.o.,** Mánesova 535/29, 737 01 Český Těšín.
Výrobek (stroj) – typ / *Product (Machine) – Type*:	**Písková filtrace SWING/AZURO**
Výrobní číslo / *Serial number*:	SP10/2020/00001 – SP10/2020/99999 SP14/2020/00001 – SP14/2020/99999 SP18/2020/00001 – SP18/2020/99999 SA2/2020/00001 – SA2/2020/99999 SA4/2020/00001 – SA4/2020/99999 SA6/2020/00001 – SA6/2020/99999
Popis / *Description*:	Řada pískových filtrací SWING/AZURO je určena pro údržbu vody v nadzemních bazénech. Technické údaje: Napájecí napětí:1x230V+N+PE/50Hz Jmenovitý výkon:85 W, 190 W, 250 W Stupeň krytí: IP X5 Max. pracovní teplota: 35 °C Zařízení třídy ochrany I dle ČSN 330600
Prohlašujeme, že strojní zařízení splňuje všechna příslušná ustanovení uvedených směrnic (NV) / *We declare that the machinery fulfils all the relevant provisions of the mentioned Directives (Government Provisions)*:	Strojní zařízení – směrnice 2006/42/ES, NV č. 176/2008 Sb. / *the Machinery Directive 2006/42/EC*, Elektromagnetická kompatibilita – směrnice 2014/30/EU, NV č. 117/2016 Sb. / *the Electromagnetic Compatibility (**EMC**) Directive 2014/30/EU,* ROHS – směrnice 2011/65/EU RoHS
Harmonizované technické normy a technické normy použité k posouzení shody / *The harmonized technical standards and the technical standards applied to the conformity assessment*:	ČSN EN ISO 12100, , ČSN EN 60335-1 ed.2, ČSN EN 60335-2-41 ed.2 ČSN EN 61000-6-3 ed.2:2007, +/A1:2011, +/Opr.1:2013 ČSN EN 61000-6-1 ed.2:2007, +/Z1:2019 ČSN EN 16713-1
Posouzení shody provedla / *The conformity assessment carried out by*:	STÁTNÍ ZKUŠEBNA STROJŮ a.s./ *The Government Testing Laboratory of Machines J.S.C.* Třanovského 622/11, CZ-163 04 Praha 6-Řepy, ČR / *Czech Republic.* Závěrečná zpráva č. / *The Final Report No.*: **38 572.**

Poznámka: Veškeré předpisy byly použity ve znění jejich změn a doplňků platných v době vydání tohoto prohlášení bez jejich citování. /
Note: All regulations were applied in wording of later amendments and modifications valid at the time of this declaration issue without any citation of them.

Místo a datum vydání /
Place and date of issue:

Osoba zmocněná k podpisu za výrobce /
Signed by the person entitled to deal in the name of producer:

Jméno / *Name*: p. SARAN Tomáš

Funkce / *Grade*: Jednatel společnosti

Podpis / *Signature*:

FILTRI A SABBIA
Azuro 2m³/h
Azuro 4m³/h
Azuro 4m³/h + Timer
Azuro 6m³/h + Timer
per piscine fuori terra

Manuale operativo di installazione e assemblaggio

(Manuale di istruzioni originale)

	PRIMA DI INSTALLARE E UTILIZZARE QUESTO PRODOTTO, LEGGERE ATTENTAMENTE, COMPRENDERE E RISPETTARE TUTTE LE ISTRUZIONI DEL MANUALE. CONSERVARE IL MANUALE PER RIFERIMENTI SUCCESSIVI.

Versione 3/ Giugno 2020

Generale

Realizzato per Mountfield a.s. da Garsys s.r.o., zona industriale presso la miniera František, K Prádlu, 735 Horní Suchá, 735 35; paese di origine: Repubblica Ceca

Istruzioni di Sicurezza

	Questo simbolo contrassegna le istruzioni se il mancato rispetto possono mettere in pericolo la salute personale.
	Questo simbolo contrassegna le istruzioni se il mancato rispetto può provocare lesioni da scosse elettriche.

QUANDO SI NUOTA IN PISCINA O SI INTERAGISCE CON IL FILTRO, DISCONNETTERE SEMPRE L'APPARECCHIO DALLA CORRENTE

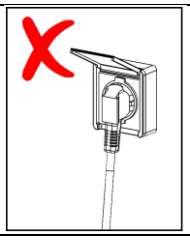

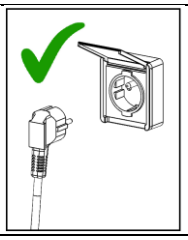

LEGGERE E SEGUIRE ATTENTAMENTE TUTTE LE ISTRUZIONI.
Il mancato rispetto delle istruzioni contenute in questo manuale possono provocare lesioni o addirittura la morte causate da scosse elettriche.

- Questo apparecchio potrebbe essere utilizzato da bambini di età pari o superiore a 8 anni e da persone con ridotte capacità fisiche, sensoriali o mentali o con poca esperienza e conoscenza del prodotto se questi sono supervisionati o istruiti sull'uso sicuro dell'apparecchio e comprendono i pericoli che ne derivano. I bambini non possono giocare con l'apparecchio. La pulizia e la manutenzione del filtro non devono essere eseguite da bambini senza supervisione.
- Verificare che l'alimentazione dell'apparecchio sia conforme alle relative norme ČSN, che si trovi ad almeno 3,5 m dalla piscina e protetta da un dispositivo a corrente residua con corrente di intervento non superiore a 30 mA.
- Il dispositivo deve essere collegato direttamente alla presa elettrica. Quando si utilizza una prolunga, utilizzarne solo una conforme agli standard ČSN per applicazioni esterne.
- Non tentare di scollegare la spina di alimentazione dalla presa con le mani bagnate o quando ci si trova in acqua.
- Posizionare il dispositivo in modo che i bambini non possano usarlo come piano di apoggio per entrare in piscina.
- Tenere i bambini a distanza di sicurezza dal dispositivo e dal cavo di alimentazione. Assicurati che i bambini non giochino con il filtro a sabbia
- Non sotterrare il cavo di alimentazione dell'apparecchio nel terreno (per evitare che si danneggi). Posizionarlo in modo che non possa essere danneggiato da tosaerba, tagliasiepi o strumenti simili.
- Lasciare i cavi di alimentazione accessibili solo al personale di manutenzione (nel caso in cui sia necessario scollegare l'alimentazione).
- Prima di entrare in acqua, l'apparecchio deve essere scollegato dalla rete elettrica. Il dispositivo non può essere utilizzato quando in piscina sono presenti delle persone.
- Non avviare mai il dispositivo senza prima averlo collegato al sistema di circolazione
- Non mettere mai in funzione l'apparecchio se è danneggiato o difettoso. Eventuali difetti devono essere riparati immediatamente. Utilizzare parti di ricambio originali per scopi di manutenzione e riparazione.
- Non accendere mai l'apparecchio se la valvola a sei vie è in posizione CHIUSA o se il circuito delle tubazioni è impraticabile; in caso contrario, c'è il rischio di danneggiamenti, rotture o avulsione del suo coperchio, che possono provocare lesioni personali o danni alla proprietà.
- Controllare regolarmente lo stato di sedimentazione del filtro, pulire il prefiltro e il cestello dello skimmer per evitare danni alla pompa e garantire il corretto funzionamento del sistema.

Lista Componenti – AZURO 2m³/h

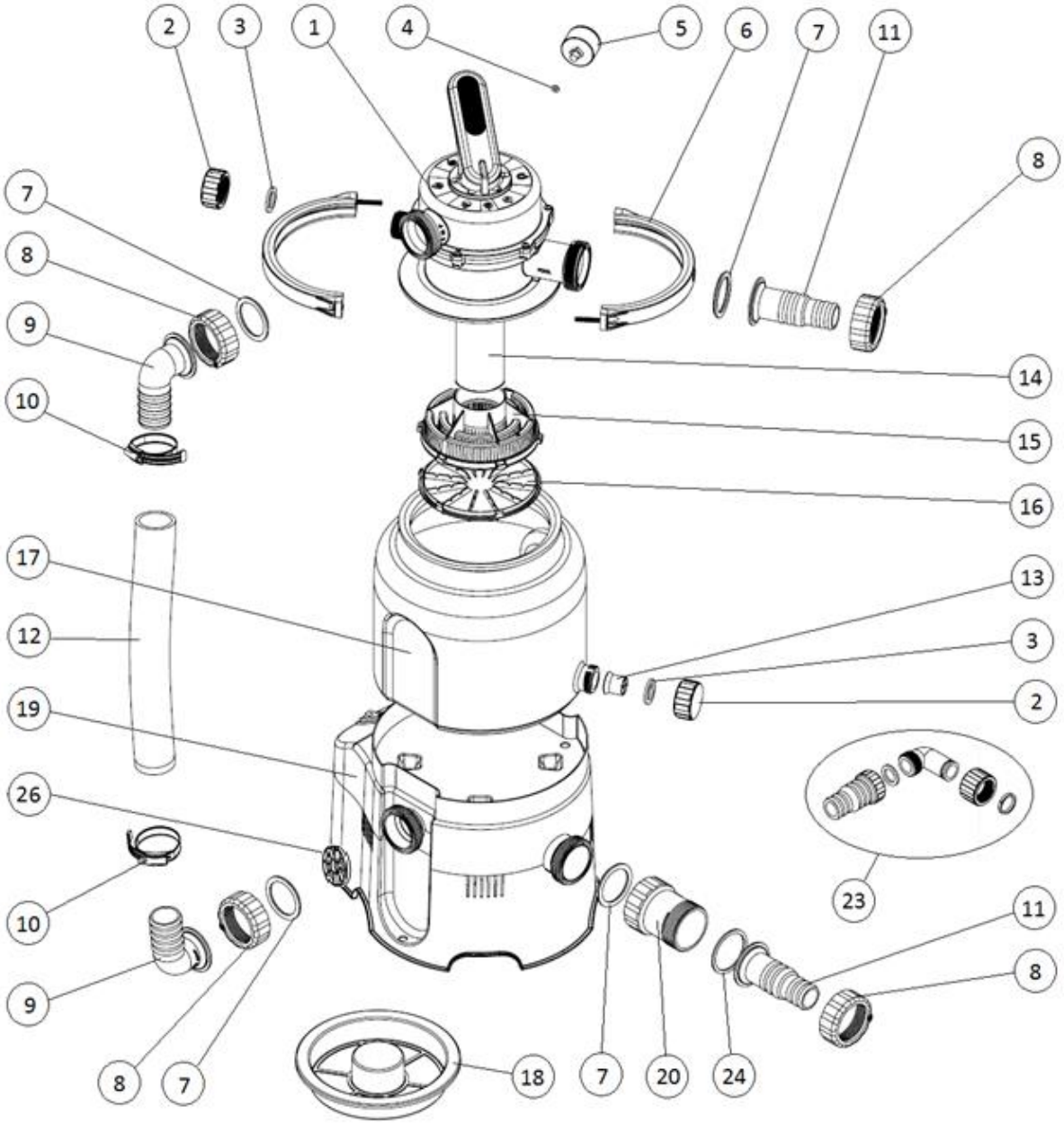

Item	Name	Quantity
1	Valvola multiporta	1
2	Spina	2
3	Guarnizione coperchio piatto	2
4	Guarnizione manometro piatto	1
5	Manometro	1
6	Manicotto valvola 1/2, incl. materiali di connessione	2
7	Mandrino sagomato e guarnizioni a gomito	4
8	Mandrino e gomiti sagomati	4
9	Gomito D38	2
10	Fascetta stringitubo 40-60	2
11	Mandrino D32/38	2
12	Tubi di collegamento	1
13	Filtro di drenaggio	1

Item	Name	Quantity
14	Tubo di aspirazione	1
15	Cestello di aspirazione	1
16	Cestello di aspirazione inferiore	1
17	Camera filtro	1
18	Tramoggia	1
19	Base con pompa	1
20	Pre-Filtro	1
21	Tubo per piscina - 3 parti	2
22	Fascetta stringitubo 25-40	4
23	Scarico	1
24	Guarnizione prefiltro piatta	1
25	Fascia in teflon	1
26	Griglia antintrusione di corpi estranei	1

Lista Componenti – AZURO 4m³/h
Lista Componenti – AZURO 4m³/h + Timer

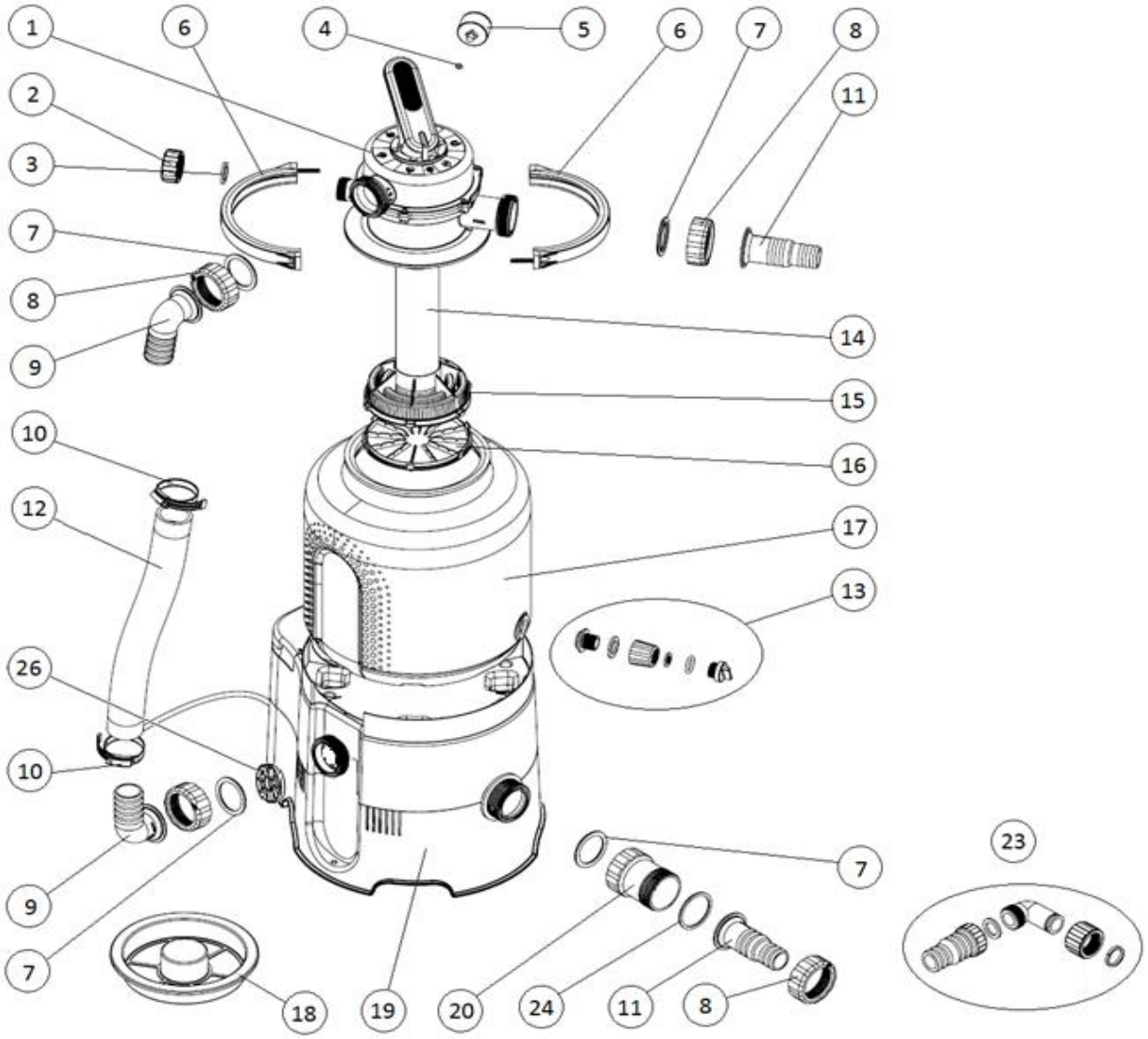

Item	Name	Quantity
1	Valvola multiporta	1
2	Spina	2
3	Guarnizione coperchio piatto	2
4	Guarnizione manometro piatto	1
5	Manometro	1
6	Manicotto valvola 1/2, incl. materiali di connessione	2
7	Mandrino sagomato e guarnizioni a gomito	4
8	Mandrino e gomiti sagomati	4
9	Gomito D38	2
10	Fascetta stringitubo 40-60	2
11	Mandrino D32/38	2
12	Tubi di collegamento	1
13	Filtro di drenaggio	1

Item	Name	Quantity
14	Tubo di aspirazione	1
15	Cestello di aspirazione	1
16	Cestello di aspirazione inferiore	1
17	Camera filtro	1
18	Tramoggia	1
19	Base con pompa	1
20	Pre-Filtro	1
21	Tubo per piscina - 3 parti	2
22	Fascetta stringitubo 25-40	4
23	Scarico	1
24	Guarnizione prefiltro piatta	1
25	Fascia in teflon	1
26	Griglia antintrusione di corpi estranei	1

Lista Componenti – AZURO 6m^3/h + Timer

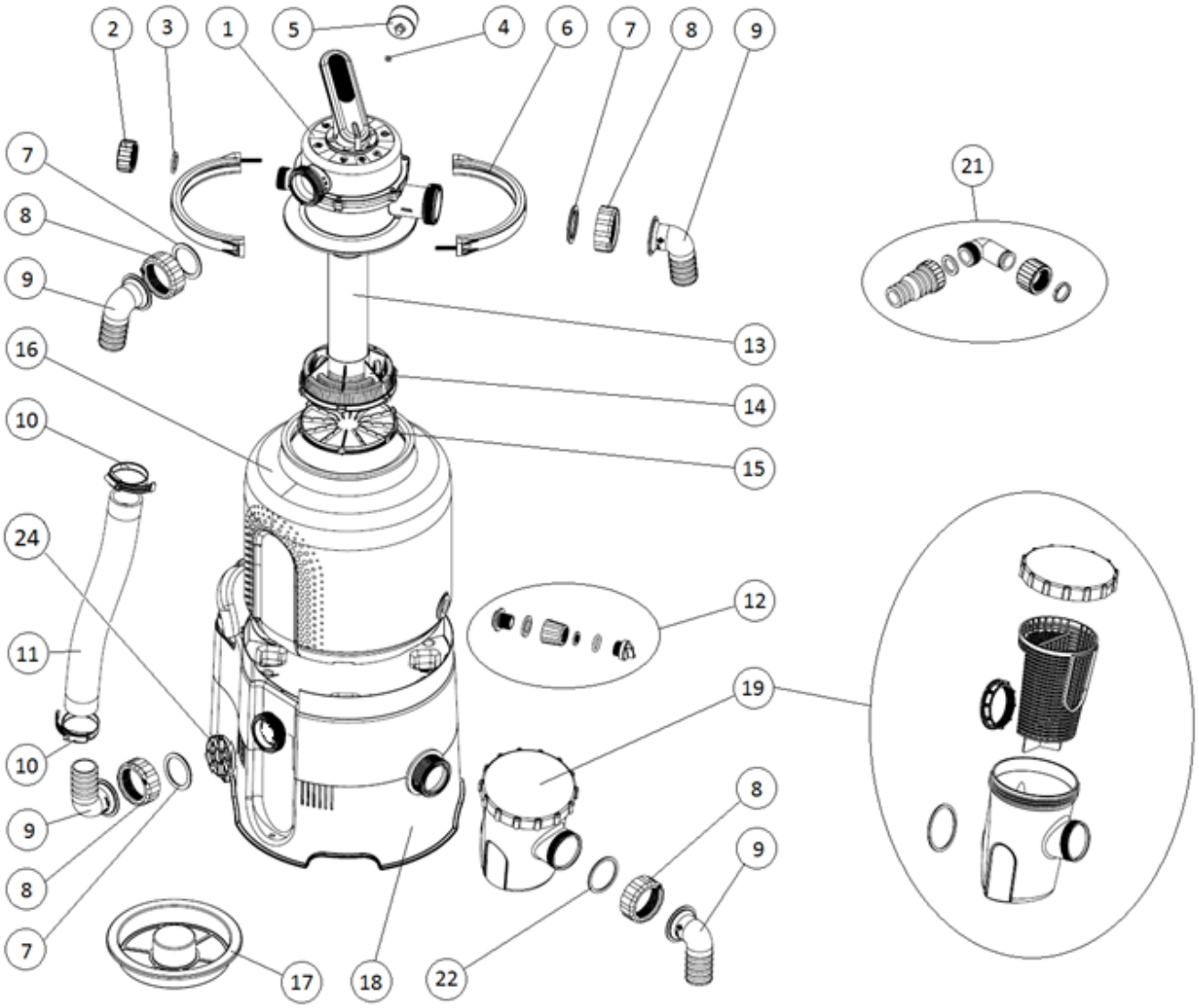

Item	Name	Quantity
1	Valvola multiporta	1
2	Spina	1
3	Guarnizione coperchio piatto	1
4	Guarnizione manometro piatto	1
5	Manometro	1
6	Manicotto valvola 1/2, incl. materiali di connessione	2
7	Mandrino sagomato e guarnizioni a gomito	3
8	Mandrino e gomiti sagomati	4
9	Gomito D38	4
10	Fascetta stringitubo 40–60	6
11	Tubi di collegamento	1
12	Filtro di drenaggio	1

Item	Name	Quantity
13	Tubo di aspirazione	1
14	Cestello di aspirazione	1
15	Cestello di aspirazione inferiore	1
16	Camera filtro	1
17	Tramoggia	1
18	Base con pompa	1
19	Pre-filtro	1
20	Tubo per piscina - 3 parti	2
21	Scarico	1
22	Guarnizione prefiltro piatta	1
23	Fascia in teflon	1
24	Griglia antintrusione di corpi estranei	1

Destinazione d'uso

Questa unità filtrante è destinata al filtraggio dell'acqua nelle piscine fuori terra stagionali. Non è destinato a piscine in funzione tutto l'anno. La pompa filtrante non è autoaspirante, per questo motivo il filtraggio deve essere installato sotto il livello dell'acqua della piscina, con irrigazione naturale.

ATTENZIONE: Le raffigurazioni in questo manuale sono puramente illustrative e possono differire dal prodotto reale. Ci riserviamo il diritto di alterare parzialmente o completamente il prodotto senza preavviso.

Condizioni di utilizzo dell'unità di filtraggio:

- pH acqua tra 6–8.5
- Livello massimo cloro 10 mg/l
- Livello massimo sale 0.5%

Prima dell'avvio

Prima del completamento e della messa in servizio dell'apparecchio, disimballare tutti i suoi componenti. Tenere l'apparecchiatura di filtraggio a una distanza di sicurezza dall'ambiente circostante (consentendo un funzionamento sicuro). L'attrezzatura filtrante deve essere posizionata su una piattaforma (come una tavola di cemento ecc.). La piattaforma deve essere posata e livellata utilizzando una livella a bolla d'aria. L'apparecchio non deve essere posizionato sull'erba, poiché potrebbe surriscaldarsi. Assicurarsi che l'apparecchio non venga allagato. L'allagamento potrebbe danneggiare la macchina o esporre le persone al pericolo di scosse elettriche. Se la piscina è già stata riempita parzialmente o completamente, è necessario posizionare l'apparecchio filtrante in un locale tecnico, che sarà interconnesso con la piscina. Se il vostro dispositivo di filtraggio è stato posizionato nel pozzetto, assicuratevi che il locale tecnico non possa essere allagato con acqua. Al fine di prevenire l'allagamento, si consiglia di ghiaiarlo (in modo che vengano assorbite piccole quantità di acqua) e creare un drenaggio fognario diretto. È importante garantire una buona ventilazione all'albero, altrimenti l'apparecchio potrebbe subire danni a causa della condensa dell'acqua. Gli accessori necessari, come più tubi flessibili, fascette stringitubo e sabbia filtrante (non inclusi nella fornitura) sono disponibili presso il venditore.

Non deve essere azionato a secco (senza acqua) !!!
L'utilizzo dell'apparecchiatura di filtraggio in questo modo invalida la garanzia.

Dati Tecnici

	AZURO 2m³/h	**AZURO 4m³/h** **AZURO 4m³/h + Timer**	**AZURO 6m³/h + Timer**
Voltaggio	230 V / 50 Hz	230 V / 50 Hz	230 V / 50 Hz
Consumo di energia	85 W	190 W	250 W
Portata acqua	2 m^3/h	4 m^3/h	5.5 m^3/h
Classe di protezione	IP X5	IP X5	IP X5
Scarico	1.5 m	1.5 m	1.5 m
Diametro filtro	143 mm	143 mm	143 mm
Superficie filtrante effettiva	0.036 m^2	0.036 m^2	0.036 m^2
Pressione di esercizio	0.2 bar	0.3 bar	0.5 bar
Pressione di esercizio max.	0.4 bar	0.6 bar	1.0 bar
Temperatura acqua max.	35 °C	35 °C	35 °C
Carico sabbia	10 kg	14 kg	18 kg
Granularità	0.6 - 1.2 mm	0.6 - 1.2 mm	0.6 - 1.2 mm

Proteggi l'ambiente! NON smaltire questo prodotto con i rifiuti domestici. Il prodotto contiene componenti elettrici / elettronici. Ai sensi della direttiva europea 2012/19 / UE, i dispositivi elettrici ed elettronici non possono essere smaltiti come rifiuti urbani - è necessario consegnarli per uno smaltimento ecologico presso punti di raccolta dedicati. Le informazioni su questi punti sono disponibili presso il tuo municipio.

Assemblaggio

Nota: poiché tutte le connessioni hanno guarnizioni, non è necessario stringere troppo i dadi. Ciò potrebbe danneggiare le parti in plastica.
Nota: avrai bisogno di un cacciavite a croce per l'assemblaggio.

1. Montaggio del bullone di drenaggio nel filtro

Mettere la controparte filettata attraverso l'apertura di drenaggio del filtro dall'interno (**FIG.1.1**). Mettere una guarnizione sulla filettatura sporgente e avvitare la presa (**FIG.1.2**). Mettere dentro il colino per la sabbia. Spingere il filtro all'interno avvitando il coperchio con l'O-ring di tenuta (**FIG.1.3**). Il serraggio manuale è sufficiente per la sigillatura del collegamento. Potresti danneggiare le parti se usi le pinze.

1.A Per i filtri da 10L con prese di drenaggio, procedere come segue:

Mettere il filtro di drenaggio attraverso l'apertura di drenaggio del filtro dall'interno (**FIG.1.4**). Avvitare il coperchio con una guarnizione sulla presa (**FIG.1.5**). Il serraggio manuale è sufficiente per la sigillatura del collegamento. Potresti danneggiare le parti se usi le pinze.

2. Completamento cestello di aspirazione

Collegare il fondo del cestello al cestello di aspirazione stesso facendo scattare i 6 blocchi attorno alla sua circonferenza. Mettere un tubo di aspirazione nel cestello di aspirazione completo (**FIG.2.1**). Mettere l'unità nel recipiente vuoto (**FIG.2.2**) e fissarne la posizione inserendo la tramoggia (**FIG.2.3**). Il filtro è ora pronta per il riempimento.

3. Riempimento filtro con sabbia

Prima del riempimento, si consiglia di posizionare il filtro sulla piattaforma della pompa. Il filtro pieno è difficile da maneggiare. Allineare le clip di fissaggio del filtro superiore con le clip della base inferiore; il bullone di drenaggio deve puntare lontano dall'interruttore (**FIG.3.1**).

Con la tramoggia inserita, riempire il serbatoio con la quantità di sabbia necessaria (**FIG.3.2**). Il livello della sabbia nel recipiente dovrebbe raggiungere la parte superiore dei bordi laterali (**FIG.3.3**). Successivamente, togliere la tramoggia e rimuovere granelli di sabbia e altre impurità dalla guarnizione superiore del filtro

4. Installazione della valvola multiporta

Mettere un O-ring attraverso il fondo della valvola e mettere la valvola sulla presa del recipiente pieno. Dirigere la valvola in modo che la sua presa PUMP/ČERP sia rivolta nella stessa direzione dell'uscita della pompa nel supporto del filtro. Successivamente, posizionare entrambe le metà del manicotto sull'incavo del vaso, collegarle con i bulloni (**FIG.4.3**) e serrare uniformemente.

Inserire una piccola guarnizione in gomma nell'apertura del manometro, avvitare il corpo del manometro (**FIG.4.1**) con la mano e serrare leggermente.

!!! Assicurati che l'avvitamento sia eseguito correttamente; altrimenti potresti danneggiare il filo sottile !!!

Avvitare il coperchio con una guarnizione sulla porta WASTE/ODPAD (**FIG. 4.2**).

5. Installazione del tubo di collegamento

Mettere le fascette di fissaggio sul tubo, inserire i gomiti con i dadi a risvolto in entrambe le estremità del tubo **(FIG.5.1**). Inserire la griglia delle particelle nell'uscita laterale della pompa (**FIG. 5.2**),; quindi collegare il tubo predisposto a questa uscita e all'attacco PUMP/ČERP della valvola utilizzando dadi a risvolto e guarnizioni (**FIG.5.3**).

!!! Le fascette stringitubo devono essere serrate solo dopo aver serrato i dadi a risvolto !!!

6. Prefiltro e gruppo albero

Montare il prefiltro trasparente sulla presa di aspirazione della pompa, quindi montare il mandrino di collegamento del tubo sul prefiltro (**FIG.6.1**).

!!! Prestare attenzione alla forma della guarnizione usata !!!

6.A Per il filtro Azuro 6m^3/h + Timer equipaggiato con un prefiltro grande, procedere come segue:

Tirare il corpo del prefiltro insieme ad una guarnizione sulla presa della pompa e fissarlo tramite un dado a risvolto all'interno del prefiltro; inserire il cestello delle impurità nel prefiltro e chiudere con un coperchio con l'O-ring. Utilizzare un dado a risvolto per montare il gomito con una guarnizione sulla presa (**FIG.6.2**).

!!! Prestare attenzione alla forma della guarnizione usata !!!

Avvitare il secondo mandrino del tubo di collegamento sulla porta POOL/BAZÉN della valvola (**FIG.6.3**) / gomito (**FIG. 6.4**).

7. Collegamento dell'apparecchio alla piscina - vedere FIG. 7.1. e 7.2.

Utilizzare tubi flessibili e fascette stringitubo adatti per collegare l'apparecchio alla piscina.

Funzionamento del prodotto

1. Pompa irrigazione / sfiato

Rimuovere il coperchio dalla porta “ODPAD / WASTE” (**FIG.8.1**), ruotare la leva della valvola in posizione VENTING e attendere che l'acqua inizi a fuoriuscire dalla porta (**FIG.8.2**). Successivamente, spostare la leva della valvola in posizione CHIUSO e riavvitare il coperchio. Infine, portare la leva in posizione FILTRAGGIO. È ora possibile avviare il filtro.

Prima del primo utilizzo o dopo una sostituzione della sabbia, è necessario prima risciacquare la sabbia.

2. Avvio

Utilizzare l'interruttore sul retro dell'apparecchiatura di filtraggio per attivare il dispositivo.

ON – **FIG. 9.1**

OFF – **FIG. 9.2**

Prima di collegare l'apparecchio alla rete, controllare la posizione della valvola!
Non accendere mai l'apparecchio se la valvola a sei vie è in posizione CHIUSA o se la tubazione di circolazione è impraticabile.

2.A L'attrezzatura Azuro con la marcatura "T" è dotata di un timer regolabile (FIG. 9.3):

Utilizzare l'interruttore mobile per selezionare la funzionalità richiesta. Il timer può essere impostato con cicli di 20 minuti in un arco di 24 ore. Un passo corrisponde a 20 minuti, il che rende 3 passi pari a 1 ora. L'indicatore LED indica che il dispositivo è in funzione.

3. Funzionamento

Posizionare la valvola in posizione FILTRAGGIO e accendere l'apparecchio. Controllare regolarmente il flusso filtrante (pressione sul manometro) e sciacquare la sabbia in base ai valori misurati.

È consigliabile impostare un programma di filtraggio corrispondente alle dimensioni e all'utilizzo della piscina. Un corretto filtraggio è subordinato al filtraggio dell'acqua almeno una volta al giorno. Pertanto, il tempo minimo di funzionamento del filtro è il volume della piscina diviso per il flusso d'acqua del filtro.

Esempio: quando si utilizza AZURO 2m^3 / h per filtrare una piscina da 10m^3, il tempo minimo sarà di 5 ore.

4. Pulizia prefiltro

Se il prefiltro è visibilmente sporco o la funzionalità dell'attrezzatura filtrante è ridotta, pulire il prefiltro con un getto d'acqua (**FIG.10.1**). AZURO 6m^3 / h + Timer (**FIG.10.2**).

5. Controlavaggio della sabbia

È possibile capire dalla pressione del filtro quando è necessario risciacquare il materiale filtrante. Dopo il primo funzionamento con sabbia filtrante pulita, prendere nota del valore di pressione; se successivamente la pressione aumenta di più di una unità sulla scala, è necessario eseguire il BACKWASH (2–3 minuti) + RISCIACQUO (RINSE) (circa 30 secondi) - vedere "Posizioni delle valvole". Se la filtrazione viene eseguita tutti i giorni, si consiglia di risciacquare la sabbia almeno una volta alla settimana. Per le funzioni di filtraggio come BACKWASH, RINSE e WASTE, è possibile utilizzare il set di scarico: avvitare il mandrino (o un gomito con il mandrino del tubo di scarico) direttamente sulla porta "ODPAD/WASTE" invece di un tappo.

QUANDO SI SCARICA L'ACQUA DALLA PORTA “ODPAD / WASTE”, ASSICURARSI DI RISPETTARE TUTTI I REQUISITI LEGALI PER LA GESTIONE DELL'ACQUA DI SCARICO. NON LASCIARE L'ACQUA IN LUOGHI DOVE POTREBBE CAUSARE DANNI PER INONDAZIONE. L'ATTACCO “ODPAD / WASTE” PU BE ESSERE MONTATO CON FILETTATURA DI COLLEGAMENTO TUBO SCARICO. DURANTE IL FILTRAGGIO, LA PORTA “ODPAD / WASTE” DEVE ESSERE CHIUSA DA UN TAPPO.

Controllo della valvola multiporta

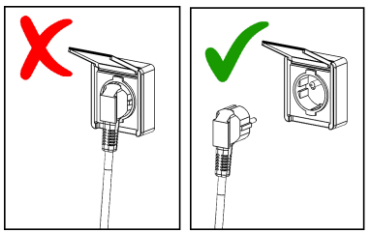

Scollegare sempre l'apparecchio dall'alimentazione prima di modificare la posizione della valvola.
Prima della manutenzione, attendere circa mezzo minuto dopo che la pompa è stata spenta per far depositare le impurità e la sabbia.

Spingere la leva verso il basso (**FIG.12.1**), ruotarla nella posizione desiderata (**FIG.12.2**).

Cura

Le impurità visibili vengono rimosse utilizzando il sistema di filtraggio. Tuttavia, questo non è il caso di alghe, batteri e microrganismi, che sono un ostacolo costante quando si cerca di ottenere acqua pulita e sicura nella piscina. Esistono molti prodotti preventivi specializzati, che nelle giuste concentrazioni agiscono contro tutto quanto sopra e mantengono l'acqua della vostra piscina igienicamente sana e pulita.

Manutenzione

Durante la stagione balneare, controllare regolarmente il funzionamento dell'apparecchio. È importante per l'identificazione e la riparazione di potenziali difetti. Il fornitore non può essere ritenuto responsabile per danni causati da unità filtranti o difetti di apparecchiature elettriche.

Risciacquare regolarmente la sabbia. Se il risciacquo non migliora la permeabilità della sabbia filtrante (ovvero il valore del manometro rimane alto), sostituire la sabbia.

Non utilizzare solventi per pulire il tappo del filtro o il filtro stesso, perché potresti danneggiarne la superficie (potrebbe perdere lucentezza, trasparenza ecc.).

Inverno

A fine stagione è necessario pulire, svuotare, smontare e immagazzinare l'attrezzatura filtrante. Scollegare l'attrezzatura filtrante dalla piscina e utilizzare la valvola di scarico, che si trova sul fondo del vaso filtrante, per scaricare l'acqua dal vaso.

Aprire la camera del filtro e rimuovere la sabbia. Pulisci la sabbia e rimuovi eventuali grumi o gocce. Cambia regolarmente la sabbia nel filtro.

Come preparazione per l'inverno, riassemblare l'attrezzatura filtrante e riporla in un locale asciutto e resistente all'inverno. Ruotare la leva della valvola sulla posizione VENTING / WINTERIZING, che viene utilizzata per l'inverno dell'apparecchiatura di filtraggio.

Termini di Garanzia e Assistenza

Le condizioni di garanzia si applicano come descritto nel certificato di garanzia del venditore.

In caso abbiate bisogno di una consulenza, assistenza o un pezzo di ricambio, contattate il vostro rivenditore. Utilizzare parti di ricambio originali per scopi di manutenzione e riparazione

Test Prodotto

Il prodotto è soggetto alla EN 60335-2-41 ed è conforme alle direttive 2006/42 / ES (direttiva macchine), 2014/30 / UE (compatibilità elettromagnetica), 2014/35 / UE (dispositivi elettrici) e requisiti della direttiva RoHS sul contenuto di sostanze pericolose nei dispositivi elettrici.

Risoluzione dei problemi

Flusso basso o nullo	L'apparecchiatura di filtraggio non è stata ventilata	Sfiatare l'apparecchiatura di filtraggio
	Leva della valvola in posizione CHIUSO	Passare alla posizione FILTRAGGIO
	La sabbia è troppo sporca	RISCIACQUARE o cambiare la sabbia
	Prefiltro intasato	Smontare e sciacquare il prefiltro
	Skimmer intasato	Smontare e sciacquare il cestello skimmer
	Filtro danneggiato	Contattare l'assistenza clienti
Sabbia nella piscina	Utilizzo della valvola multiporta quando la filtrazione è attiva	Spegnere il filtraggio prima di utilizzare la valvola multiporta
	Bassa granulosità della sabbia filtrante	La granularità consigliata è 0.6–1.2 mm
	Alto livello di sabbia nel filtro	Ridurre la quantità di sabbia nel filtro
La pompa aspira aria (si formano bolle nel sistema)	Collegamenti non sufficientemente serrati	Stringere con cura i dadi a risvolto
	Perdite nelle connessioni del prefiltro	Sigillare nuovamente le connessioni
	Sigillatura danneggiata	Verificare la tenuta del collegamento “a monte” della pompa
Perdite d'acqua dall'apparecchio	Perdita dalle connessioni	Stringere / richiudere le connessioni
	Sigillatura danneggiata	Verificare la tenuta
L'acqua della piscina non viene pulita	Trattamento chimico insufficiente per l'acqua	Controllare il pH e il contenuto di cloro nell'acqua
	Tempo di filtraggio insufficiente	Estendere il tempo di filtraggio

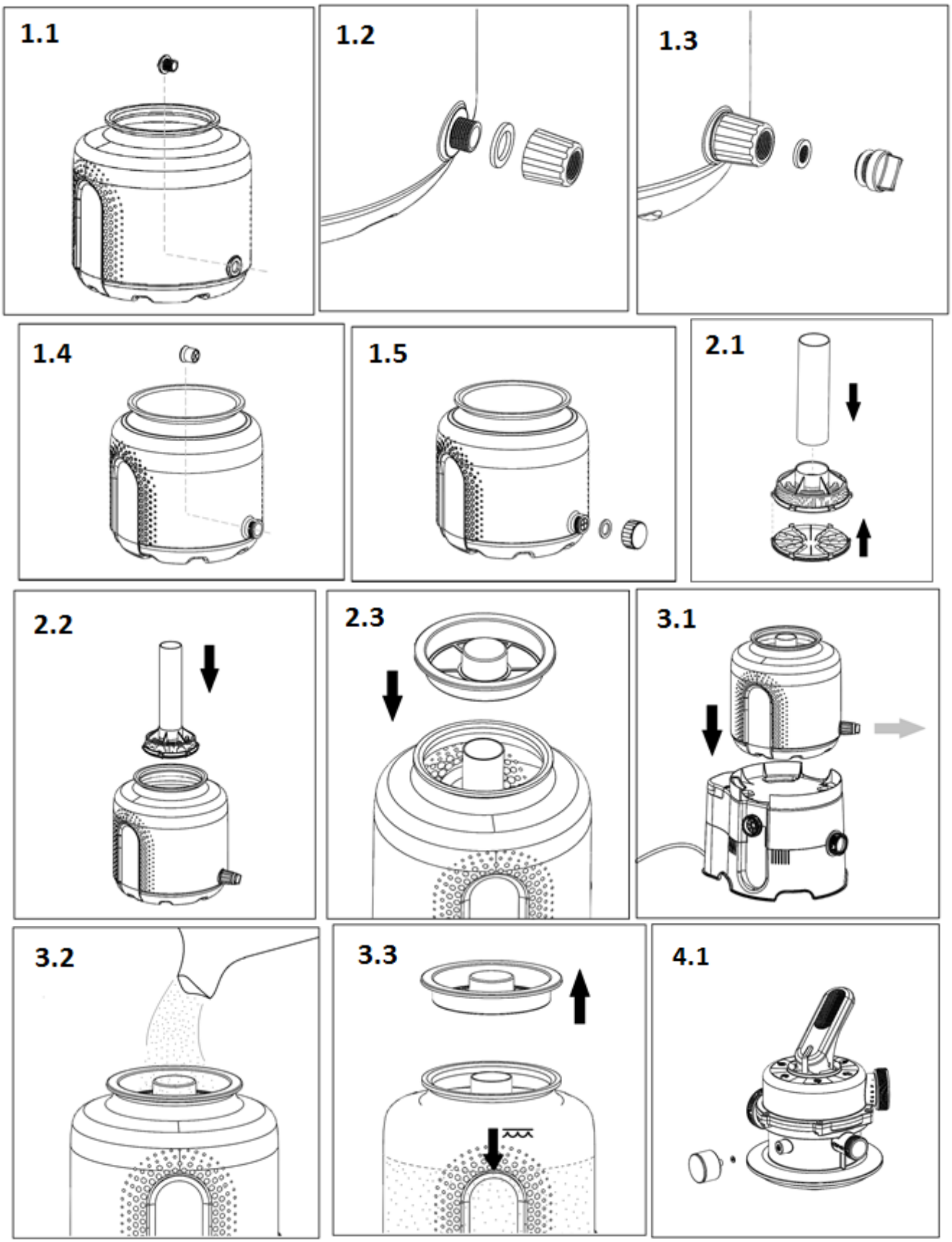
1.1
1.2
1.3
1.4
1.5
2.1
2.2
2.3
3.1
3.2
3.3
4.1

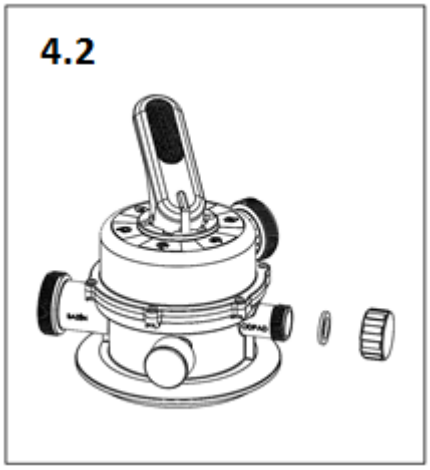
4.2

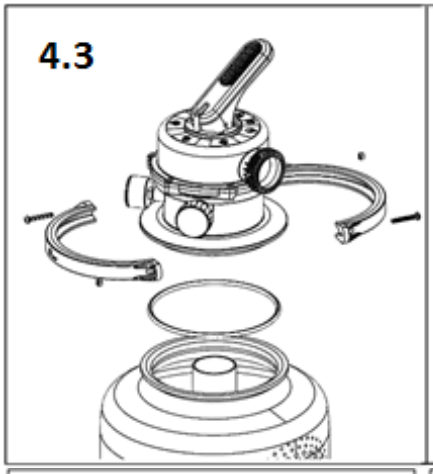
4.3

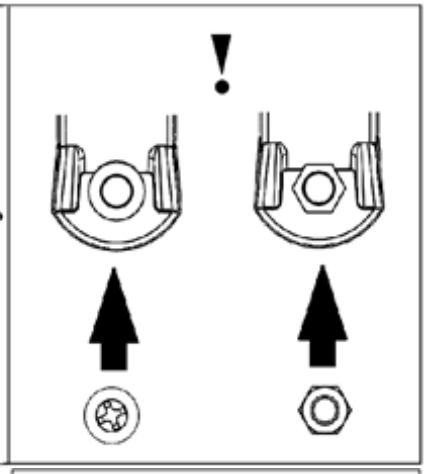
!

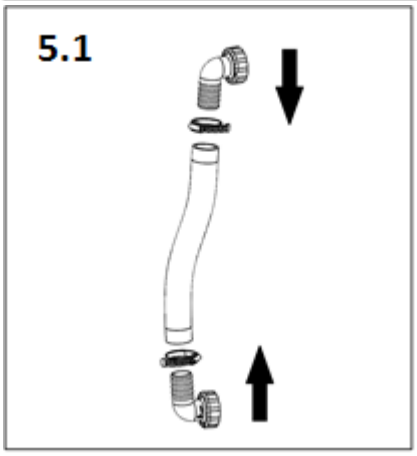
5.1

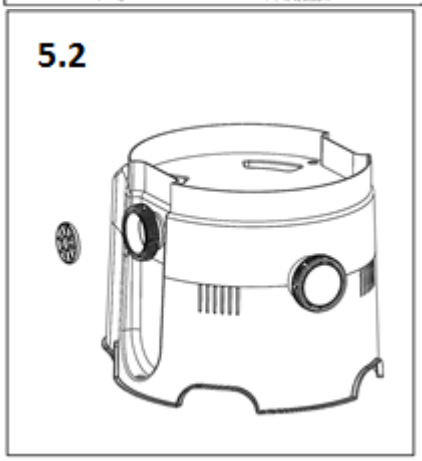
5.2

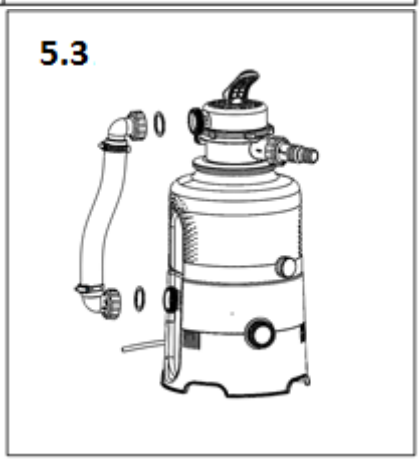
5.3

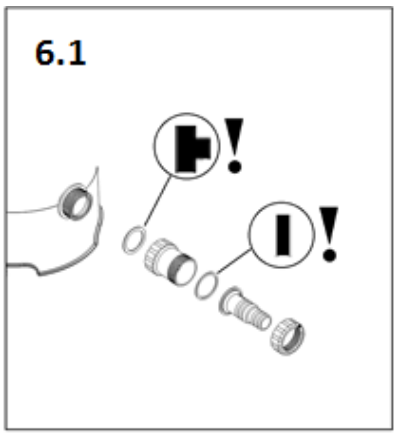
6.1
!
!

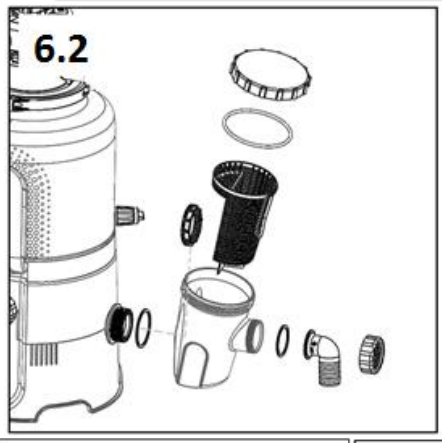
6.2

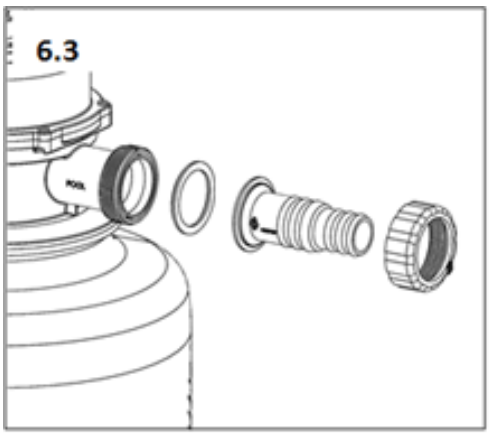
6.3

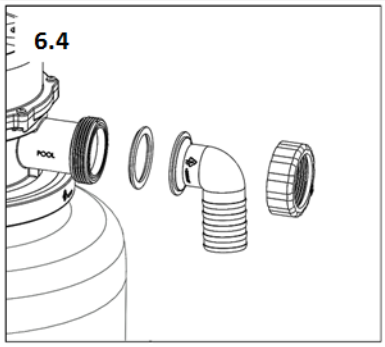
6.4

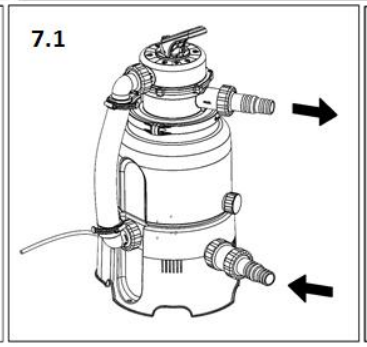
7.1

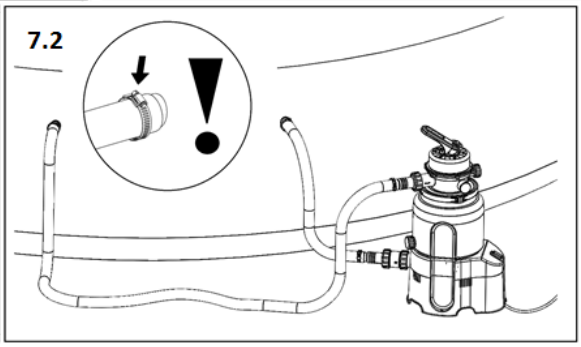
7.2
!

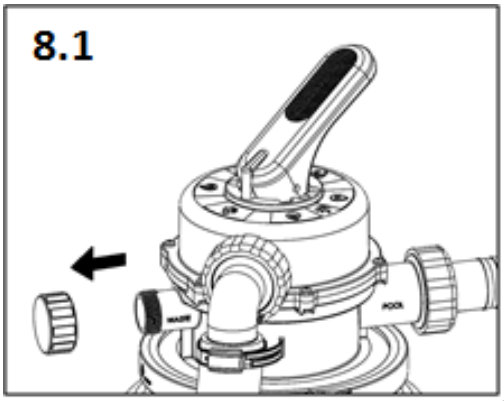
8.1

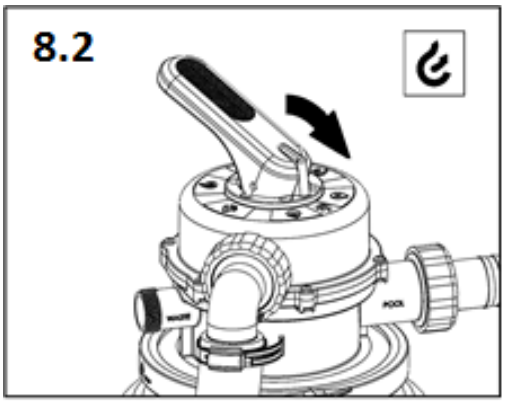
8.2

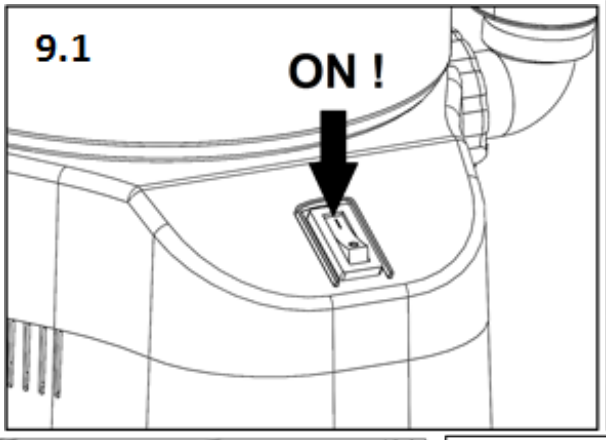
9.1
ON !

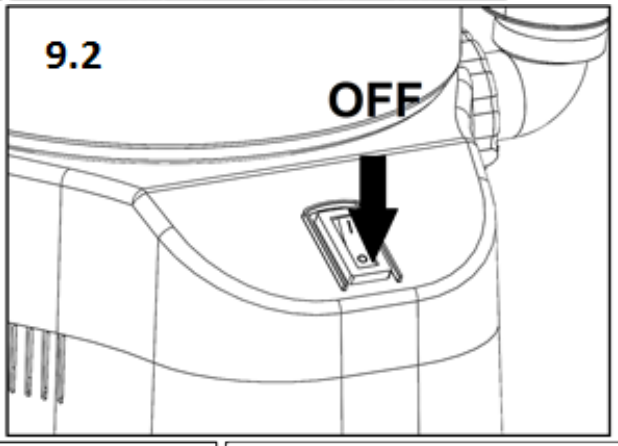
9.2
OFF

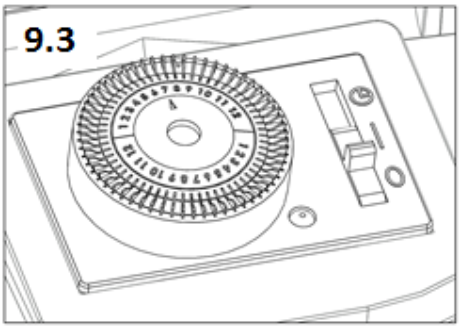
9.3

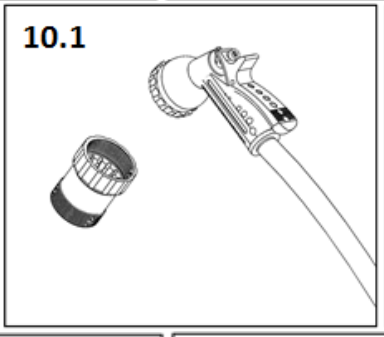
10.1

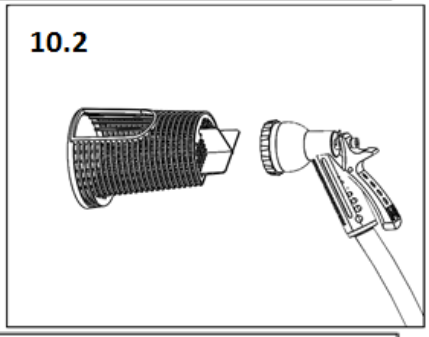
10.2

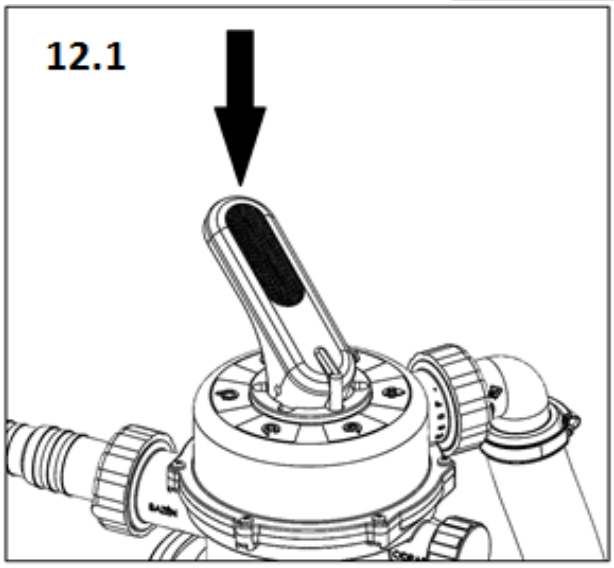
12.1

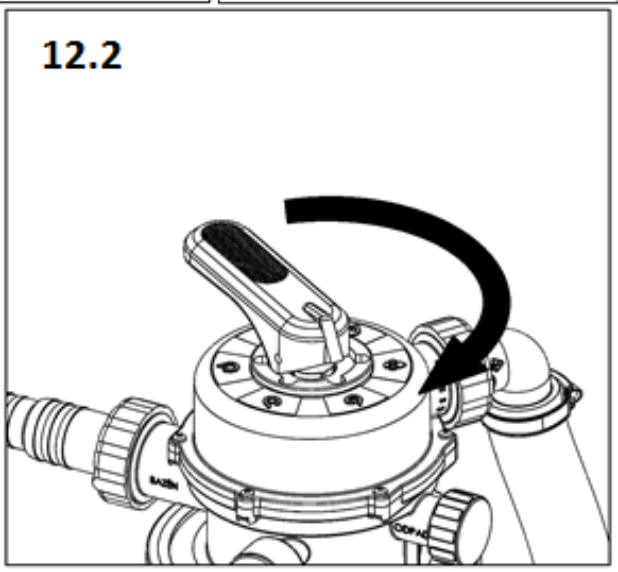
12.2

Posizioni Valvola

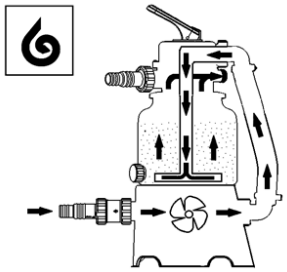	**BACKWASH/CONTROLAVAGGIO** – l'acqua scorre attraverso la sabbia nella direzione opposta, lavando via le impurità; invece di tornare in piscina, viene drenato attraverso la porta "WASTE/SCARICO" - rimuovere il tappo!
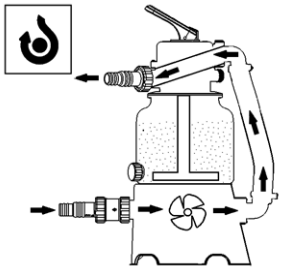	**BYPASS** – l'acqua scorre attraverso l'apparecchio, bypassando il riempimento di sabbia.
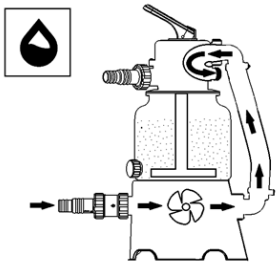	**WASTE/SCARICO** – l'acqua bypassa il riempimento di sabbia e scorre nella porta "SCARICO" - rimuovere il tappo! Questa posizione viene utilizzata per ridurre il livello dell'acqua nella piscina o l'estrazione di impurità ruvide.
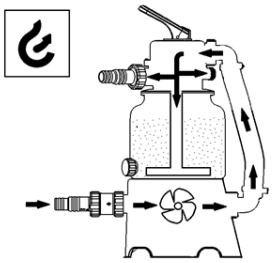	**VENTILAZIONE/INVERNO** - in questa posizione la valvola è permeabile in tutte le direzioni; l'aria che fuoriesce provoca l'irrigazione della camera della pompa. La posizione viene utilizzata anche per l'arresto invernale o per l'arresto delle apparecchiature di filtraggio a lungo termine.
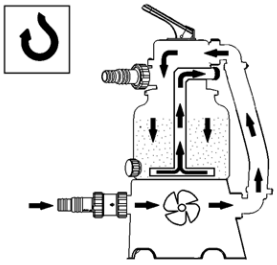	**RINSE/RISCIACQUO** - questa posizione viene utilizzata quando si corre per la prima volta con un nuovo riempimento di sabbia o dopo il BACKWASHING; la sabbia mescolata si deposita e le impurità rimanenti vengono lavate attraverso la porta "RIFIUTI" - rimuovere il tappo!
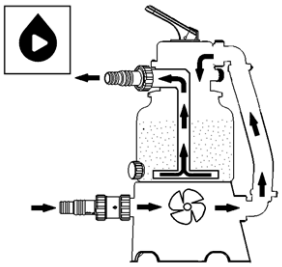	**FILTERING/FILTRAGGIO** - posizione primaria della valvola, l'acqua viene filtrata attraverso il riempimento di sabbia e rinviata in piscina.
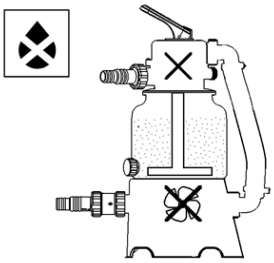	**CLOSED/CHIUSO** - non accendere l'apparecchio!

Sand Filters
Azuro 2m^3/h
Azuro 4m^3/h
Azuro 4m^3/h + Timer
Azuro 6m^3/h + Timer
for above-ground pools

Instrukcja instalacji, montażu i obsługi

(oryginalna instrukcja obsługi)

	PRZED INSTALACJĄ I UŻYCIEM TEGO PRODUKTU NALEŻY UWAŻNIE PRZECZYTAĆ, ZROZUMIEĆ I PRZESTRZEGAĆ WSZYSTKICH INSTRUKCJI ZAWARTYCH W INSTRUKCJI. ZACHOWAJ INSTRUKCJĘ DO PÓŹNIEJSZEGO WYKORZYSTANIA.

Version 3/ June 2020

Ogólny

Wyprodukowano dla Mountfield a.s. przez Garsys s.r.o., strefa przemysłowa w kopalni František, K Prádlu, 735 Horní Suchá, 735 35; kraj pochodzenia: Czechy

Instrukcje bezpieczeństwa

	Ten symbol oznacza instrukcje, których nieprzestrzeganie może zagrażać zdrowiu osobistemu.
	Ten symbol oznacza instrukcje, których nieprzestrzeganie mo e skutkowa pora eniem pr dem elektrycznym.

PODCZAS PŁYWANIA W BASENIE LUB OBCHODZENIA SIĘ Z NIM W JAKIKOLWIEK SPOSÓB NALEŻY ODŁĄCZYĆ URZĄDZENIE OD ZASILANIA.

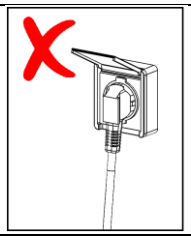

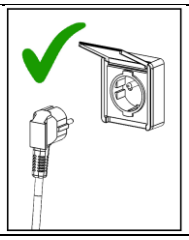

PRZECZYTAJ I PRZESTRZEGAJ WSZYSTKICH INSTRUKCJI.
Nieprzestrzeganie instrukcji zawartych w tej instrukcji może spowodować obrażenia, a nawet śmierć w wyniku porażenia prądem.

- To urządzenie może być używane przez dzieci w wieku 8 lat i starsze oraz przez osoby o ograniczonych zdolnościach fizycznych, sensorycznych lub umysłowych lub bez doświadczenia i wiedzy, jeśli są nadzorowane lub poinstruowane w zakresie bezpiecznego użytkowania urządzenia i rozumieją wynikające z tego zagrożenia. Dzieci nie mogą bawić się urządzeniem. Dzieci bez nadzoru nie powinny czyścić i konserwować urządzenia.
- Upewnij się, że zasilanie urządzenia jest zgodne z odpowiednimi normami ĘŚSN, znajduje się w odległości co najmniej 3,5 m od basenu i jest chronione wyłącznikiem różnicowoprądowym o prądzie wyzwalającym nie większym niż 30 mA.
- Urządzenie należy podłączyć bezpośrednio do gniazdka elektrycznego. Używając przedłużenia, używaj tylko przedłużenia, które jest zgodne z normami ĘŚSN dla zastosowań zewnętrznych.
- Nie próbuj odłączać wtyczki zasilacza z gniazdka mokrymi rękami lub stojąc w wodzie.
- Umieść urządzenie tak, aby dzieci nie mogły używać go jako narzędzia do wejścia do basenu.
- Trzymaj dzieci w bezpiecznej odległości od urządzenia i przewodu zasilającego. Upewnij się, że dzieci nie będą bawić się urządzeniem
- Nie wolno wbijać przewodu zasilającego urządzenia w ziemię (aby zapobiec jego uszkodzeniu). Umieść go tak, aby nie został uszkodzony przez kosiarki, nożyce do żywopłotu lub podobne narzędzia.
- Kable zasilające powinny być dostępne tylko dla personelu konserwacyjnego (w przypadku konieczności odłączenia zasilania).
- Przed wejściem osób do basenu, urządzenie musi być odłączone od sieci. Urządzenie nie może być używane, jeśli w basenie znajdują się ludzie
  Nigdy nie używaj urządzenia bez wody.
  Nigdy nie używaj urządzenia, jeśli jest uszkodzone lub wadliwe. Wszelkie wady należy niezwłocznie usunąć. Do konserwacji i napraw należy używać oryginalnych części zamiennych.
- Nigdy nie włączaj urządzenia, gdy zawór sześciodrogowy jest w pozycji ZAMKNIĘTY lub jeśli obwód rurociągu jest nieprzejezdny; w przeciwnym razie istnieje ryzyko uszkodzenia, złamania, pęknięcia lub oderwania pokrywy, co może skutkować obrażeniami ciała lub uszkodzeniem mienia.
- Regularnie sprawdzaj stan sedymentacji filtra, czyść filtr wstępny i kosz odpieniacza, aby zapobiec uszkodzeniu pompy i zapewnić prawidłowe działanie systemu.

Lista komponentów – AZURO 2m3/h

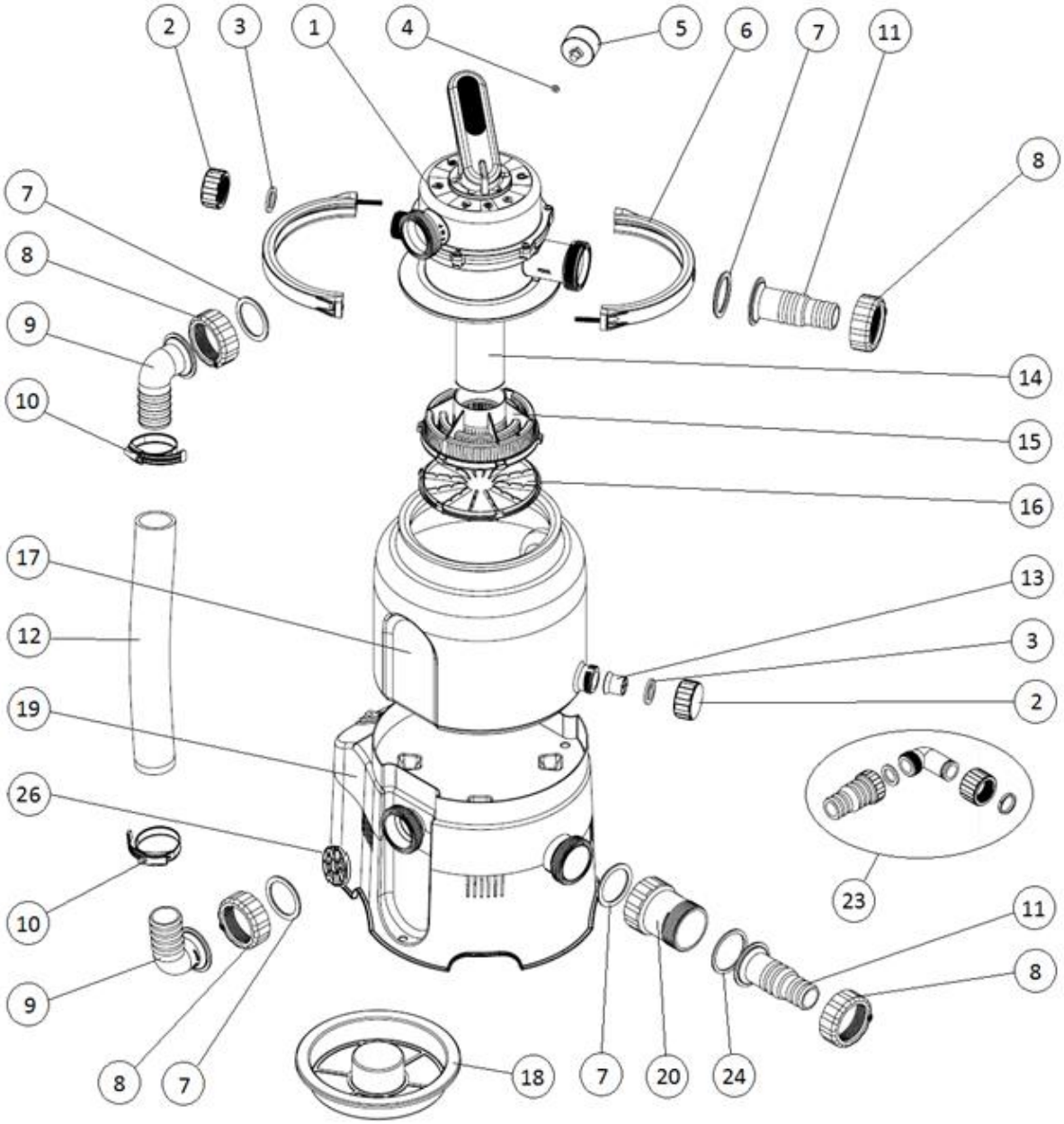

Item	Name	Quantity
1	Zawór wieloportowy	1
2	Wtyczka	2
3	Płaska uszczelka pokrywy	2
4	Płaska uszczelka manometru	1
5	Ciśnieniomierz	1
6	Valve sleeve 1/2, incl. connection materials	2
7	Kształtowane uszczelki	4
8	Kształtowane nakrętki	4
9	KOlanko D38	2
10	Zacisk węża 40-60	2
11	Przejściówka D32/38	2
12	Węże łączące	1
13	Sitko drenażowe	1

Item	Name	Quantity
14	rura ssąca	1
15	kosz ssący	1
16	Dno kosza ssącego	1
17	Pojemnik	1
18	Zbiornik	1
19	Podstawa z pompką	1
20	Filtr wstępny	1
21	Wąż basenowy – 3 części	2
22	Zacisk węża 25-40	4
23	Zestaw odpadów	1
24	Płaska uszczelka filtra wstępnego	1
25	Taśma teflonowa	1
26	Kratka zapobiegająca wtargnięciu ciał obcych	1

Component list – AZURO 4m³/h
Component list – AZURO 4m³/h + Timer

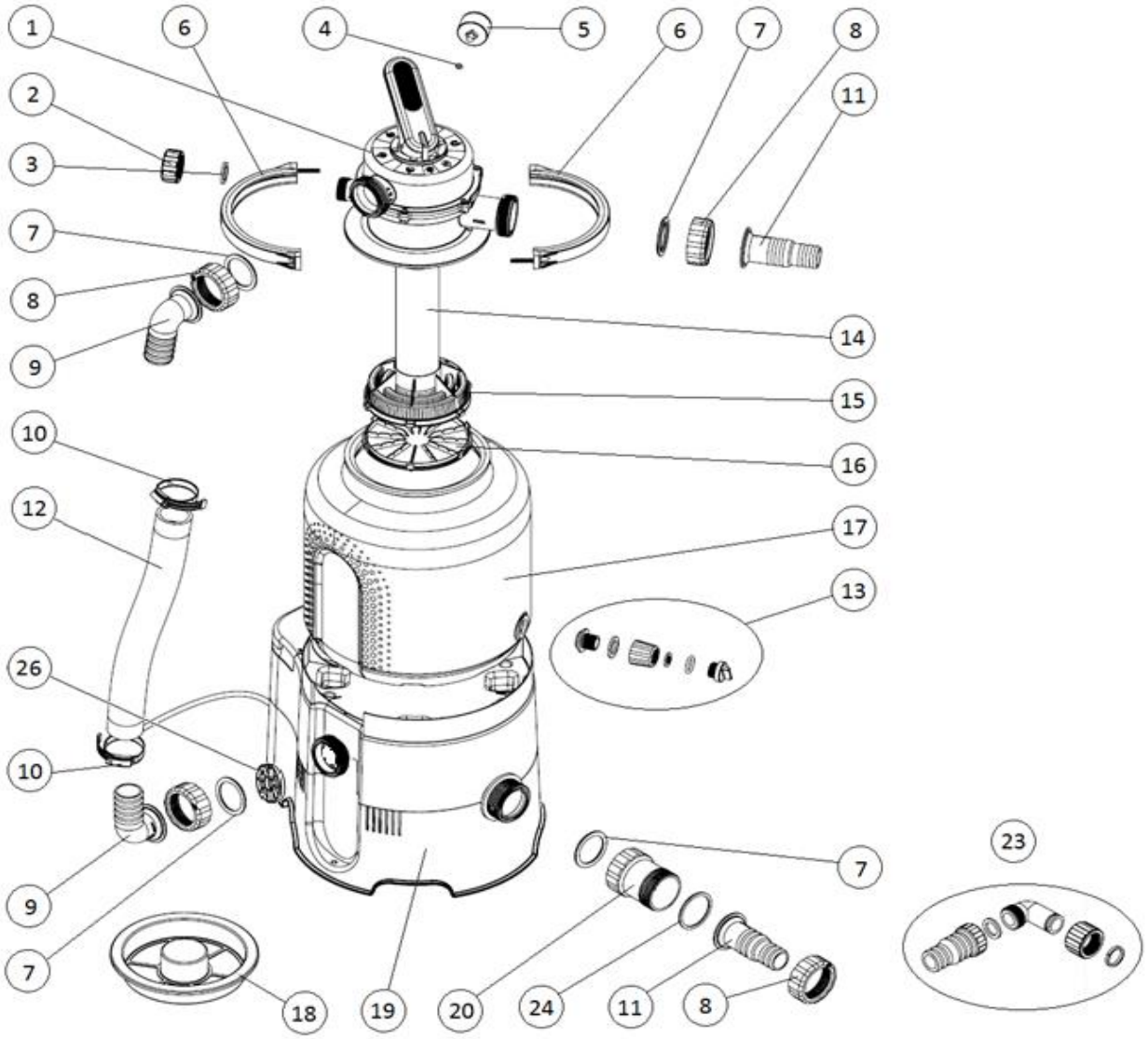

Item	Name	Quantity
1	Zawór wieloportowy	1
2	Wtyczka	1
3	Płaska uszczelka pokrywy	1
4	Płaska uszczelka manometru	1
5	Ciśnieniomierz	1
6	Tuleja zaworu 1/2, w tym materiały łączące	2
7	Kształtowane uszczelki	4
8	Kształtowane nakrętki	4
9	Kolanko D38	2
10	Zacisk węża 40–60	2
11	Przejściówka D32/38	2
12	Węże łączące	1
13	Śruby drenażowe	1

Item	Name	Quantity
14	Rura ssąca	1
15	Kosz ssący	1
16	Dno kosza ssącego	1
17	Pojemnik	1
18	Zbiornik	1
19	Podstawa z pompką	1
20	Filtr wstępny	1
21	Wąż basenowy – 3 części	2
22	Zacisk węża 25–40	4
23	Zestaw odpadów	1
24	Płaska uszczelka filtra wstępnego	1
25	Taśma teflonowa	1
26	Kratka zapobiegająca wtargnięciu ciał obcych	1

Component list – AZURO 6m^3/h + Timer

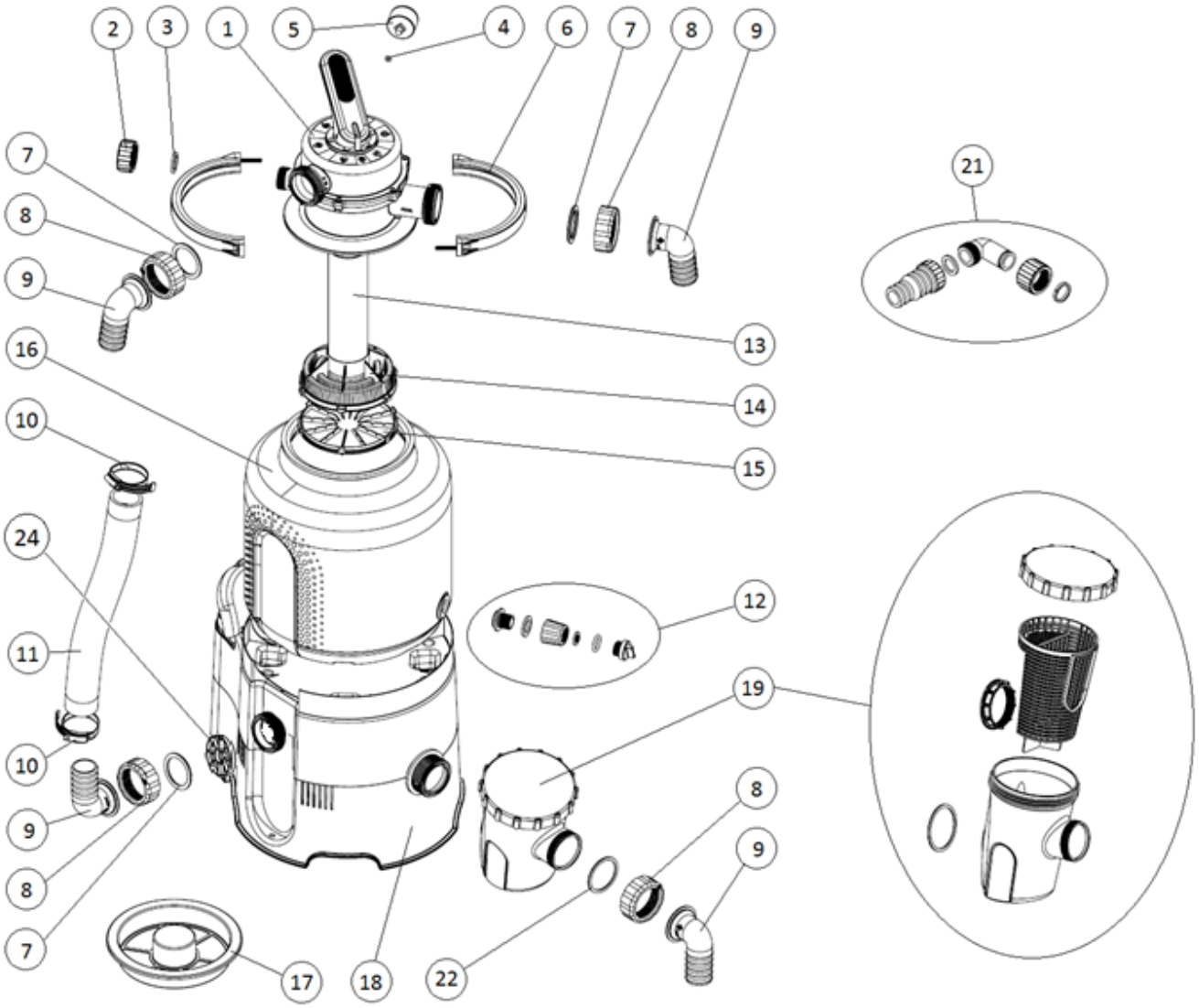

Item	Name	Quantity
1	Zawór wieloportowy	1
2	Wtyczka	1
3	Płaska uszczelka pokrywy	1
4	Płaska uszczelka manometru	1
5	Ciśnieniomierz	1
6	Tuleja zaworu 1/2, w tym materiały łączące	2
7	Kształtowane uszczelki	3
8	Kształtowane nakrętki	4
9	Kolano D38	4
10	Zacisk węża 40–60	6
11	Węże łączące	1
12	Śruby drenażowe	1

Item	Name	Quantity
13	Rura ssąca	1
14	Kosz ssący	1
15	Dno kosza ssącego	1
16	Pojemnik	1
17	Zbiornik	1
18	Podstawa z pompką	1
19	Filtr wstępny	1
20	Wąż basenowy – 3 części	2
21	Zestaw odpadów	1
22	Płaska uszczelka filtra wstępnego	1
23	Taśma teflonowa	1
24	Kratka zapobiegająca wtargnięciu ciał obcych	1

Funcje

Ta jednostka filtracyjna przeznaczona jest do filtrowania wody w sezonowych basenach naziemnych. Nie jest przeznaczony do basenów eksploatowanych przez cały rok. Pompa filtrująca nie jest samozasysająca, dlatego filtr należy zamontować poniżej poziomu wody w basenie, z naturalnym podlewaniem.
OSTRZEŻENIE: Ilustracje w tej instrukcji mają jedynie charakter poglądowy i mogą różnić się od rzeczywistego produktu. Zastrzegamy sobie prawo do częściowej lub całkowitej zmiany produktu bez wcześniejszego powiadomienia.
Warunki korzystania z jednostki filtrującej:

- pH wody 6–8,5
- max. zawartość chloru 10 mg/l
- maksymalna zawartość soli 0,5%

Przed uruchomieniem

Przed ukończeniem i uruchomieniem urządzenia rozpakuj wszystkie jego elementy.
Utrzymuj sprzęt filtrujący w bezpiecznej odległości od otoczenia (umożliwiając bezpieczną pracę).
Sprzęt filtrujący musi być ustawiony na platformie (takiej jak płyty betonowe itp.). Platformę należy ułożyć i wypoziomować za pomocą poziomicy. Urządzenie nie powinno stać na trawie, ponieważ może się przegrzać.
Upewnij się, że urządzenie nie zostanie zalane. Zalanie może spowodować uszkodzenie maszyny lub narazić ludzi na niebezpieczeństwo porażenia prądem.
Jeśli basen został już częściowo lub całkowicie napełniony, musisz umieścić urządzenie filtrujące w szybie filtrującym, który zostanie połączony z basenem. Jeśli twój sprzęt filtrujący został umieszczony w szybie, upewnij się, że szyb nie może zostać zalany wodą. Aby zapobiec zalaniu, zaleca się jego żwirowanie (aby pochłonąć niewielkie ilości wody) i wykonanie bezpośredniego odprowadzenia kanalizacyjnego. Ważne jest, aby zapewnić dobrą wentylację szybu, w przeciwnym razie urządzenie może ulec uszkodzeniu w wyniku kondensacji wody.
Niezbędne akcesoria, takie jak więcej węży, opaski zaciskowe i piasek filtrujący (nie wchodzą w zakres dostawy) są dostępne u dostawcy.

Nie wolno używać na sucho (bez wody)!!! Korzystanie z urządzeń filtrujących w taki sposób powoduje utratę gwarancji.

Technical Data

	AZURO 2m³/h	AZURO 4m³/h AZURO 4m³/h + Timer	AZURO 6m³/h + Timer
Napięcie	230 V / 50 Hz	230 V / 50 Hz	230 V / 50 Hz
Pobór energii	85 W	190 W	250 W
Przepływ systemu	2 m^3/h	4 m^3/h	5.5 m^3/h
Klasa ochrony	IP X5	IP X5	IP X5
Odległość	1.5 m	1.5 m	1.5 m
Średnica filtra	143 mm	143 mm	143 mm
Skuteczna powierzchnia filtrująca	0.036 m^2	0.036 m^2	0.036 m^2
Ciśnienie operacyjne	0.2 bar	0.3 bar	0.5 bar
Maksymalne ciśnienie robocze	0.4 bar	0.6 bar	1.0 bar
Maksymalna temperatura wody	35 °C	35 °C	35 °C
Waga piasku	10 kg	14 kg	18 kg
Ziarnistość	0.6 - 1.2 mm	0.6 - 1.2 mm	0.6 - 1.2 mm

Chroń środowisko! NIE wyrzucaj tego produktu wraz z odpadami domowymi. Produkt zawiera elementy elektryczne/elektroniczne. Zgodnie z dyrektywą europejską 2012/19/UE urządzenia elektryczne i elektroniczne nie mogą być wyrzucane jako odpady komunalne – należy je oddać do ekologicznej utylizacji w wyznaczonych punktach zbiórki. Informacje o tych punktach są dostępne w urzędzie miasta.

montaż

Uwaga: Ponieważ wszystkie połączenia mają uszczelki, nie ma potrzeby zbyt mocnego dokręcania nakrętek. Może to uszkodzić plastikowe części.
Uwaga: do montażu potrzebny będzie śrubokręt krzyżakowy.

1. Montaż kotw drenażowych w zbiorniku.

Gwintowany odpowiednik przełożyć przez otwór odpływowy naczynia od wewnątrz (RYS. 1.1). Na wystający gwint nałożyć uszczelkę i przykręcić gniazdo (RYS. 1.2). Włóż do niego sitko do piasku. Wsunąć filtr siatkowy do środka, nakręcając pokrywę z uszczelką o-ring (RYS. 1.3). Do uszczelnienia połączenia wystarczy ręczne dokręcenie. Możesz uszkodzić części, jeśli użyjesz szczypiec.

1.A W przypadku naczyń 10 l z króćcami odpływowymi należy postępować w następujący sposób:

Przełóż sitko odpływowe przez otwór odpływowy naczynia od wewnątrz (RYS. 1.4). Nakręcić pokrywę z uszczelką na gniazdo (RYS. 1.5). Do uszczelnienia połączenia wystarczy ręczne dokręcenie. Możesz uszkodzić części, jeśli użyjesz szczypiec.

2. Zakończenie kosza ssącego

Połącz dno kosza z samym koszem ssącym, zatrzaskując 6 zamków na jego obwodzie. Włożyć rurę ssącą do gotowego kosza ssącego (RYS. 2.1). Umieść urządzenie w pustym naczyniu (RYS. 2.2) i ustal jego pozycję, zakładając lej samowyładowczy (RYS. 2.3). Naczynie jest teraz gotowe do napełnienia.

3. Wypełnianie piaskiem

Przed napełnieniem zalecamy umieszczenie naczynia na platformie pompy. Napełniony pojemnik jest trudny w obsłudze. Zamontuj cedzidła boczne statku z cedzidłami na stojaku; śruby drenażowe muszą być skierowane w stronę przeciwną do przełącznika (RYS. 3.1).

Z założonym lejem zasypowym napełnić naczynie wymaganą ilością piasku (RYS. 3.2). Poziom piasku w naczyniu powinien sięgać górnej krawędzi ślizgaczy bocznych (RYS. 3.3). Następnie zdejmij lej zasypowy i usuń ziarna piasku i inne zanieczyszczenia z powierzchni uszczelniającej kielicha zbiornika.

4. Instalacja zaworu wielodrożnego

Przełóż O-ring przez dno zaworu i umieść zawór na kielichu napełnionego naczynia. Skieruj zawór tak, aby jego gniazdo PUMP/ČERP było skierowane w tym samym kierunku co wylot pompy w stojaku na zbiornik. Następnie nałożyć obie połówki tulei we wgłębienie naczynia, połączyć śrubami (RYS. 4.3) i równomiernie dokręcić.

Włożyć małą gumową uszczelkę do otworu manometru, przykręcić ręką korpus manometru (RYS. 4.1) i lekko dokręcić.

!!! Upewnij się, że przykręcenie zostało wykonane prawidłowo; w przeciwnym razie możesz uszkodzić drobną nitkę!!! Nakręć pokrywę z uszczelką na port WASTE/ODPAD (RYS. 4.2).

5. Instalacja węża połączeniowego

Założyć opaski zaciskowe na wąż, w oba końce włożyć kolanka z nakrętkami obrotowymi (RYS. 5.1). Włożyć kratkę do cząstek do bocznego wylotu pompy (RYS. 5.2), ; następnie podłączyć przygotowany wąż do tego wylotu i przyłącza PUMP/ČERP zaworu za pomocą nakrętek obrotowych i uszczelek (RYS. 5.3).

!!! Opaski zaciskowe należy dokręcać dopiero po dokręceniu nakrętek obrotowych!!!

6. Montaż filtra wstępnego i trzpienia

Zamontuj przezroczysty filtr wstępny na króćcu ssącym pompy, a następnie zamontuj trzpień przyłącza węża na filtr wstępny (RYS. 6.1).

!!! Zwróć uwagę na kształt zastosowanej uszczelki!!!

6. W przypadku urządzenia filtruj cego Azuro 6m3/h + Timer z dużym filtrem wstępnym należy postępować w następujący sposób:

Naciągnąć korpus filtra wstępnego wraz z uszczelką na gniazdo pompy i zamocować nakrętką obrotową wewnątrz filtra wstępnego; włożyć kosz na zanieczyszczenia do filtra wstępnego i zamknąć pokrywką z O-ringiem. Za pomocą nakrętki obrotowej zamontować kolanko z uszczelką na kielichu (RYS. 6.2).

!!! Zwróć uwagę na kształt zastosowanej uszczelki!!!

Przykręcić drugi trzpień węża łączącego do przyłącza POOL/BAZÉN zaworu (RYS. 6.3) / kolanka (RYS. 6.4).

7. Podłączenie urządzenia do basenu – patrz RYS. 7.1. oraz 7.2.

Użyj odpowiednich węży basenowych i zacisków do węży, aby podłączyć urządzenie do basenu.

Działanie produktu

1. Zalewanie/odpowietrzanie pompy

Zdejmij pokrywę z portu „ODPAD/WASTE" (RYS. 8.1), przekręć dźwignię zaworu do pozycji VENTING i poczekaj, aż woda zacznie wypływać z portu (RYS. 8.2). Następnie przestaw dźwignię zaworu do pozycji CLOSED i ponownie zakręć pokrywę. Na koniec przestaw dźwignię do pozycji FILTERING Możesz teraz uruchomić filtrowanie.

Przed pierwszym użyciem lub po wymianie wypełnienia z piasku należy najpierw wypłukać piasek.

2. Uruchomienie

Użyj przełącznika z tyłu urządzenia filtrującego, aby aktywować urządzenie. ON – RYS. 9,1
WYŁ – RYS. 9,2

Przed podłączeniem urządzenia do sieci sprawdź położenie zaworu!
Nigdy nie włączaj urządzenia, gdy zawór sześciodrogowy jest w pozycji ZAMKNIĘTY lub jeśli rurociąg cyrkulacyjny jest nieprzejezdny.

2.Wyposażenie Azuro z oznaczeniem „T" posiada regulowany timer (RYS. 9.3):

Użyj ruchomego przełącznika, aby wybrać żądaną funkcjonalność. Timer można ustawić w 20-minutowych krokach w cyklu 24-godzinnym. Jeden krok odpowiada 20 minutom, co daje 3 kroki równe 1 godzinie. Wskaźnik LED wskazuje, że urządzenie działa.

3. Operacja

Ustaw zawór na FILTERING ustawić i włączyć urządzenie. Regularnie sprawdzaj przepływ filtra (ciśnienie na manometrze) i płucz piasek na podstawie zmierzonych wartości.

Wskazane jest ustawienie harmonogramu filtrowania odpowiadającego wielkości i wykorzystaniu basenu. Właściwe filtrowanie jest uzależnione od filtrowania wody przynajmniej raz dziennie. Dlatego minimalny czas działania sprzętu filtrującego to objętość puli podzielona przez przepływ sprzętu filtrującego.

Przykład: Przy użyciu AZURO 2m3/godz. do filtrowania basenu o pojemności 10m3, minimalny czas wyniesie 5 godzin.

4. Czyszczenie filtra wstępnego

Jeżeli filtr wstępny jest widocznie zabrudzony lub funkcjonalność sprzętu filtrującego jest zmniejszona, należy oczyścić filtr wstępny strumieniem wody (RYS. 10.1). AZURO 6m³/h + Timer (RYS. 10.2).

5. Płukanie wsteczne

Na podstawie ciśnienia w zbiorniku można stwierdzić, kiedy konieczne jest przepłukanie medium filtrującego. Po pierwszym uruchomieniu z czystym piaskiem filtrującym zanotuj wartość ciśnienia; jeśli ciśnienie później wzrośnie o więcej niż jedną jednostkę na skali, należy: BACKWASH (2–3 minuty) + RINSE (około 30 sekund) – patrz "**Valve Positions**". Jeśli filtrowanie odbywa się codziennie, zaleca się płukanie piasku co najmniej raz w tygodniu.

Do funkcji filtrowania, takich jak BACKWASH, RINSE i WASTE, można użyć zestawu odpływowego – przykręcić trzpień (lub kolanko z otworem na wąż odpływowy) bezpośrednio do "ODPAD/WASTE".

ODPROWADZAJĄC WODĘ Z OTWORU „ODPAD/WASTE", UPEWNIJ SIĘ, ŻE SPEŁNIASZ WSZYSTKIE WYMOGI PRAWNE DOTYCZĄCE GOSPODARKI ŚCIEKAMI. NIE WPUSZCZAJ WODY DO MIEJSC, W KTÓRYCH MOŻE SPOWODOWAĆ USZKODZENIA PRZEZ ZALANIE. PORT „ODPAD/WASTE" MOŻE BYĆ WYPOSAŻONY W GWINT POŁĄCZENIA WĘŻA ODPŁYWOWEGO. PODCZAS FILTROWANIA PORT „ODPAD/WASTE" POWINIEN BYĆ ZAMKNIĘTY KAPTUREM.

Sterowanie zaworem wielodrogowym

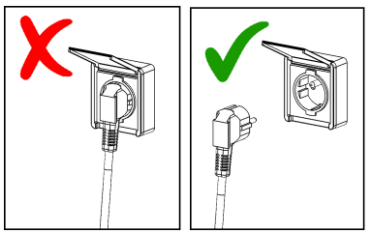

Zawsze odłączaj urządzenie od zasilania przed zmianą pozycji zaworu.
Przed przenoszeniem należy odczekać około pół minuty po wyłączeniu pompy, aby zanieczyszczenia i piasek opadły.

Popchnij dźwignię w dół (RYS. 12.1), obróć ją do wymaganej pozycji (RYS. 12.2).

Oczyszczanie wody

Widoczne zanieczyszczenia są usuwane za pomocą systemu filtrującego. Nie dotyczy to jednak glonów, bakterii i mikroorganizmów, które są stałą przeszkodą w dążeniu do czystej, bezpiecznej wody w basenie. Istnieje wiele specjalistycznych produktów profilaktycznych, które w odpowiednich stężeniach działają przeciwko wszystkim powyższym i utrzymują wodę w Twoim basenie w stanie higienicznym i higienicznym.

Konserwacja

W sezonie pływackim regularnie sprawdzaj działanie urządzenia. Jest to ważne dla identyfikacji i naprawy potencjalnych wad. Dostawca nie ponosi odpowiedzialności za szkody spowodowane przez wady jednostki filtrującej lub sprzętu elektrycznego.

Piasek należy regularnie płukać. Jeżeli płukanie nie poprawia przepuszczalności piasku filtrującego (tj. wartość manometru pozostaje wysoka), należy wymienić piasek.

Nie używaj rozpuszczalników do czyszczenia korka filtra ani samego naczynia, ponieważ możesz uszkodzić jego powierzchnię (może stracić połysk, przezroczystość itp.).

Zimowanie

Pod koniec sezonu konieczne jest czyszczenie, osuszanie, demontaż i przechowywanie sprzętu filtrującego. Odłącz sprzęt filtrujący od basenu i użyj zaworu spustowego, który znajduje się na dnie naczynia filtrującego, aby spuścić wodę z naczynia.

Otwórz naczynie filtrujące i wyjmij piasek. Oczyść piasek i usuń wszelkie grudki lub grudki. Regularnie zmieniaj piasek w naczyniu.

W ramach przygotowań do zimy ponownie zmontuj sprzęt filtrujący i przechowuj go w suchym i odpornym na zimę pomieszczeniu. Przekręć dźwignię zaworu do pozycji VENTING/WINTERIZING, która służy do zimowania sprzętu filtrującego.

Warunki gwarancji i serwis

Obowiązują warunki gwarancji opisane w karcie gwarancyjnej sprzedawcy.

Jeśli potrzebujesz porady, wsparcia serwisowego lub części zamiennej, skontaktuj się ze sprzedawcą. Do konserwacji i naprawy używaj oryginalnych części zamiennych.

Testy produktów

Produkt podlega normie EN 60335-2-41 i jest zgodny z dyrektywami 2006/42/ES (dyrektywa maszynowa), 2014/30/UE (kompatybilność elektromagnetyczna), 2014/35/UE (urządzenia elektryczne) oraz wymagania dyrektywy RoHS w sprawie zawartości substancji niebezpiecznych w urządzeniach elektrycznych.
Produkt został przetestowany w rządowych testach
Laboratorium Maszyn

Rozwiązywanie problemów

Niski przepływ lub brak przepływu	Sprzęt filtrujący nie został odpowietrzony.	Odpowietrz sprzęt filtrujący.
	Dźwignia zaworu w pozycji CLOSED	Przełącz na pozycję FILTERING
	Piasek jest zbyt brudny.	RINSE lub zmień piasek.
	Zatkany filtr wstępny	Zdemontuj i wypłucz filtr wstępny.
	Zatkany skimmer	zdemontuj i wypłucz kosz skimmera.
	Uszkodzony sprzęt filtrujący	skontaktuj się z serwisem.
Piasek dostaje się do basenu.	Obsługa dźwigni zaworu podczas filtrowania	Turn the filtering off prior to handling the lever.
	Niska ziarnistość piasku filtrującego	Zalecana ziarnistość to 0,6-1,2 mm.
	Wysoki poziom piasku w naczyniu	Zmniejsz poziom piasku w naczyniu
Pompa zasysa powietrze (w systemie tworzą się bąbelki)	Niewystarczająco dokręcone połączenia	Ostrożnie dokręć nakrętki obrotowe.
	Nieszczelności w połączeniach filtra wstępnego	Ponownie uszczelnij połączenia.
	Uszkodzone uszczelnienie	Sprawdzić uszczelnienie połączenia „przed” pompą.
Z urządzenia wycieka woda	Nieszczelne połączenia	Dokręcić/uszczelnić połączenia.
	Uszkodzone uszczelnienie	Sprawdź uszczelnienie.
Wody w basenie nie można wyczyścić.	Niewystarczająca obróbka chemiczna wody	Sprawdź pH i zawartość chloru w wodzie.
	Niewystarczający czas filtrowania	Wydłuż czas filtrowania.

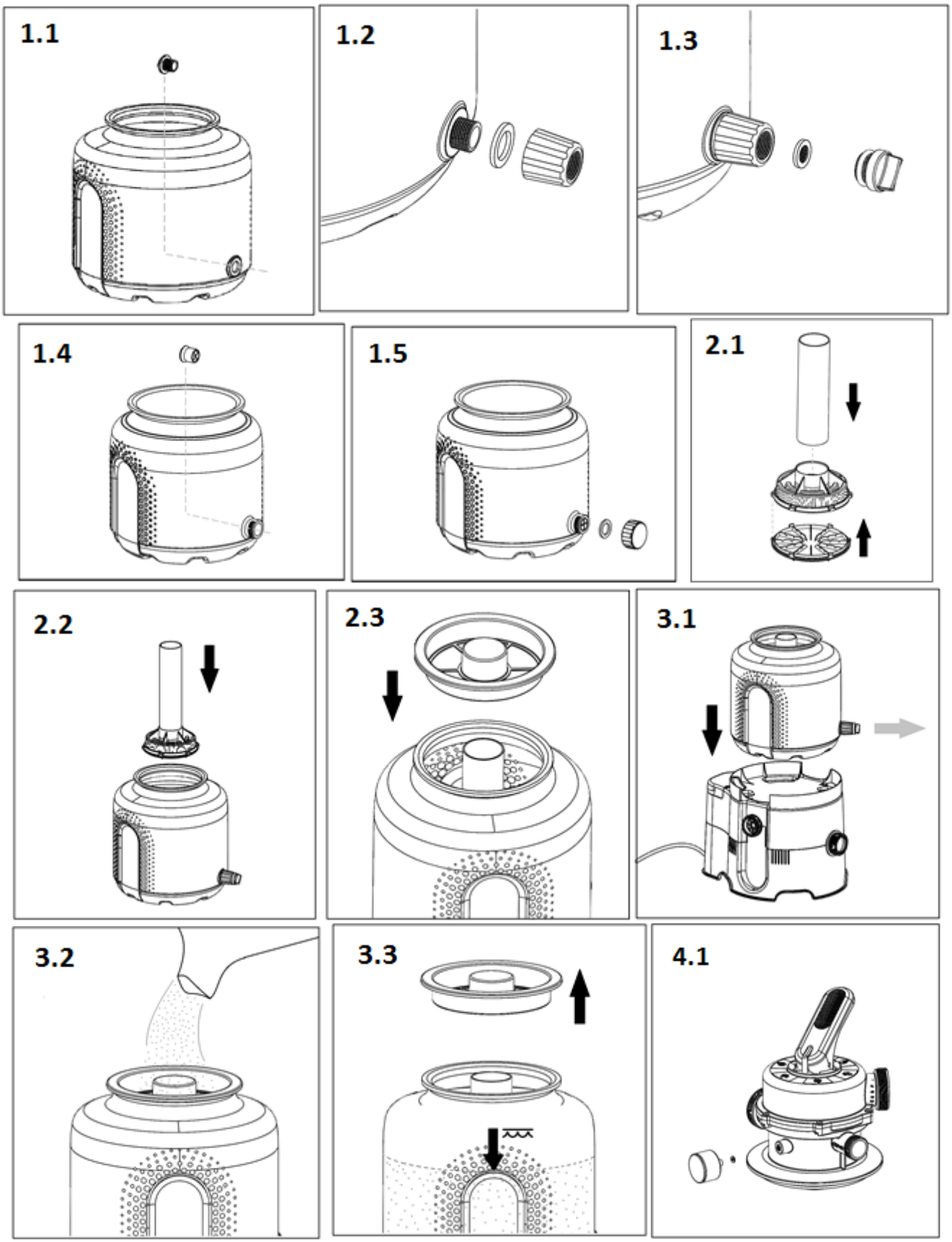
1.1
1.2
1.3
1.4
1.5
2.1
2.2
2.3
3.1
3.2
3.3
4.1

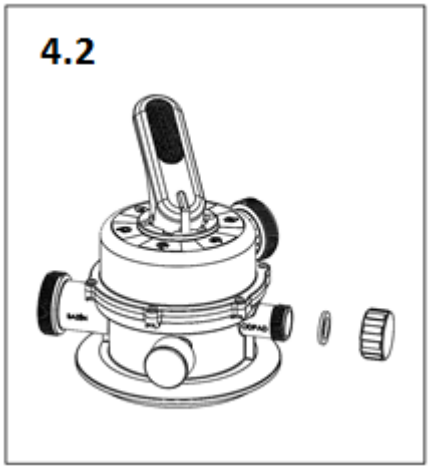
4.2

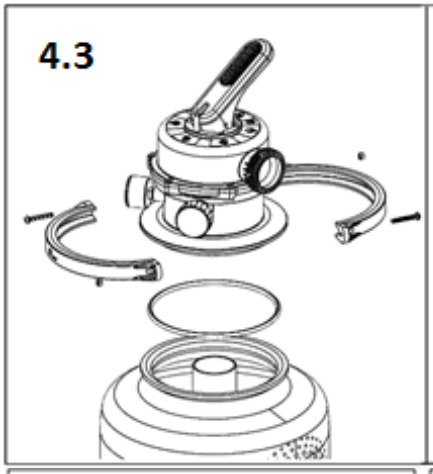
4.3

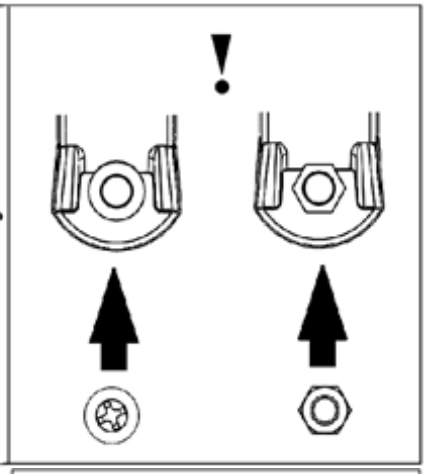
!

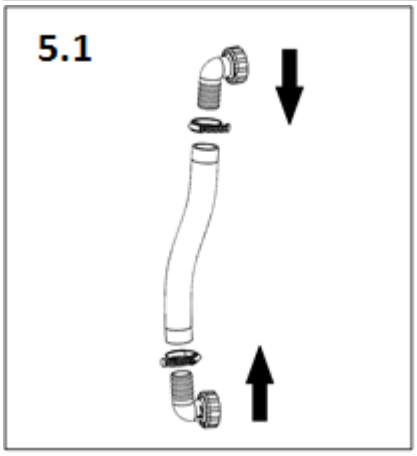
5.1

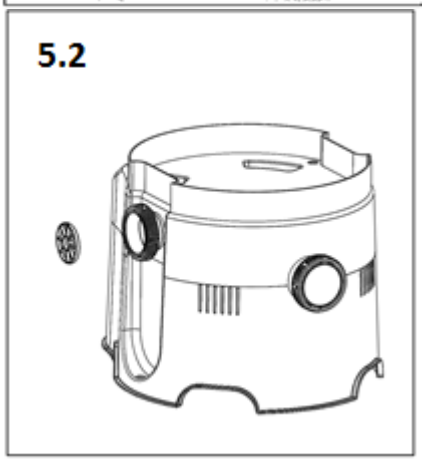
5.2

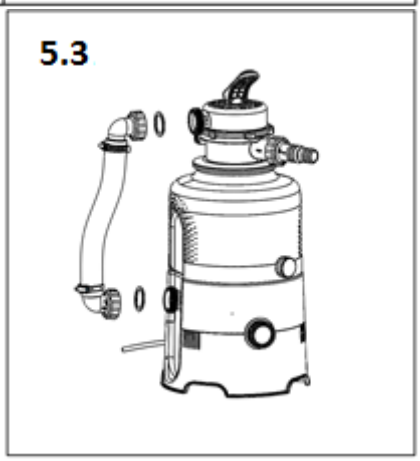
5.3

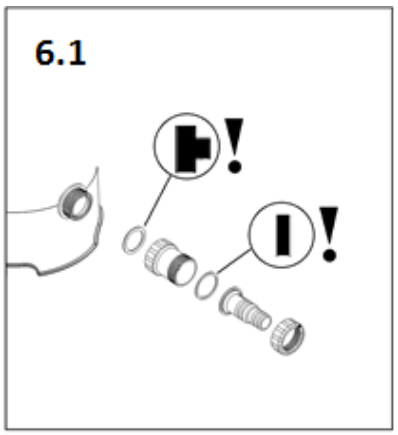
6.1
!
!

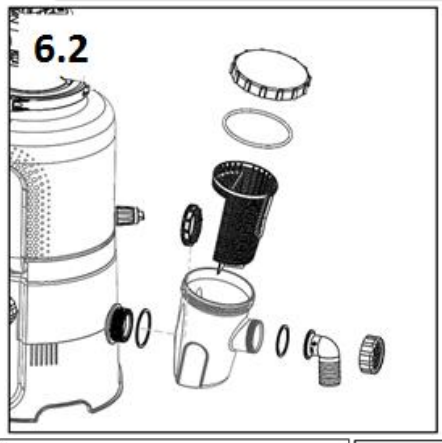
6.2

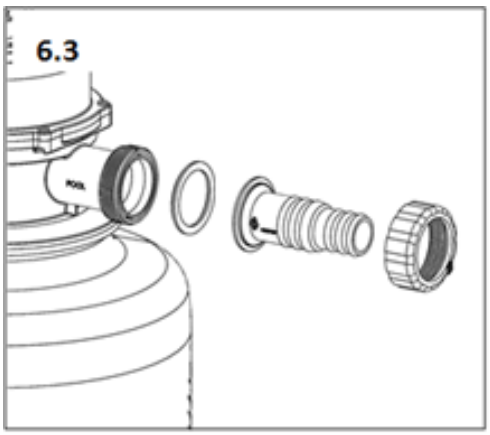
6.3

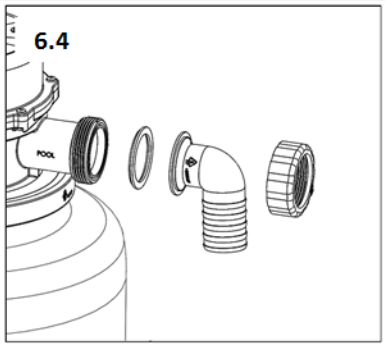
6.4

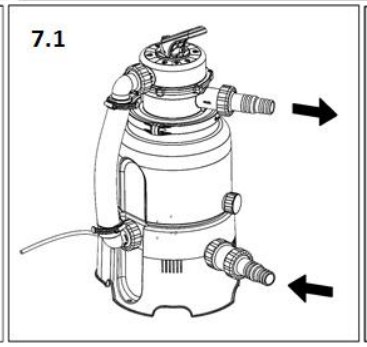
7.1

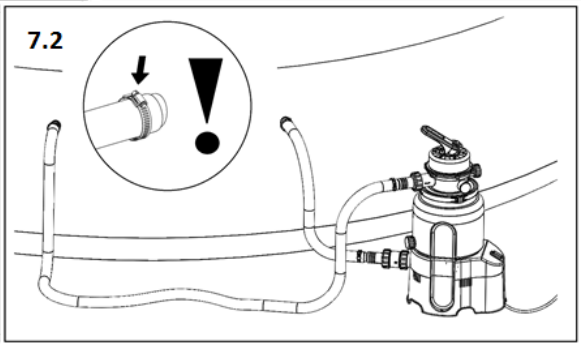
7.2
!

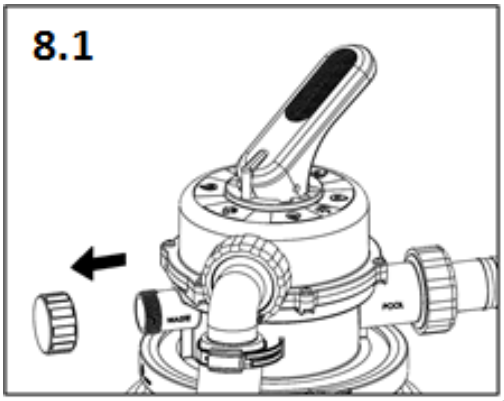
8.1

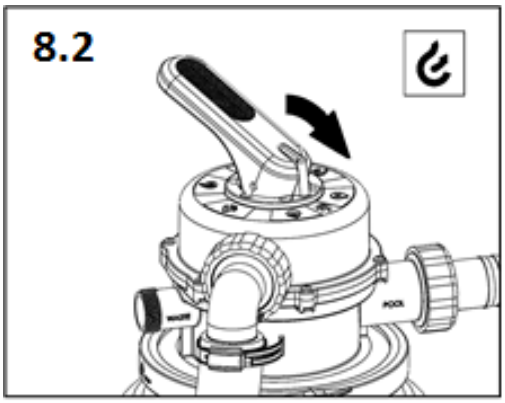
8.2

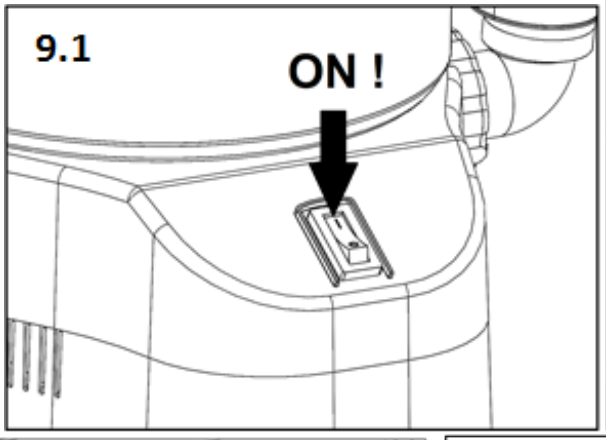
9.1
ON !

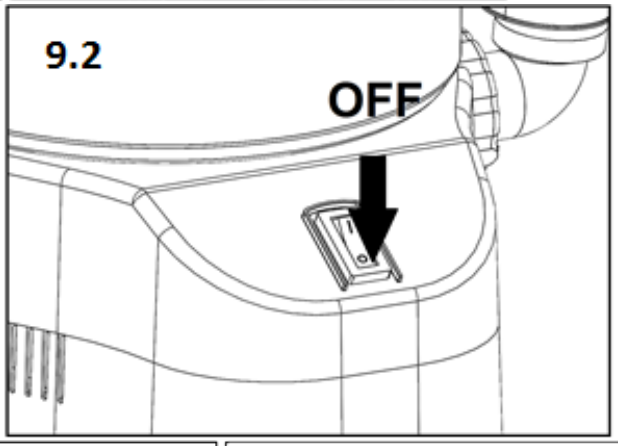
9.2
OFF

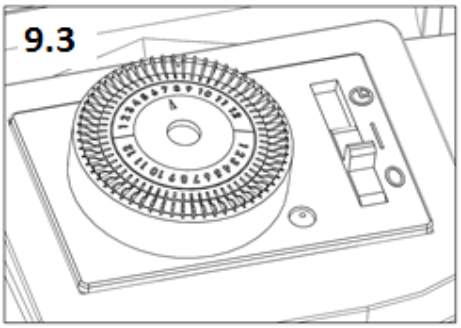
9.3

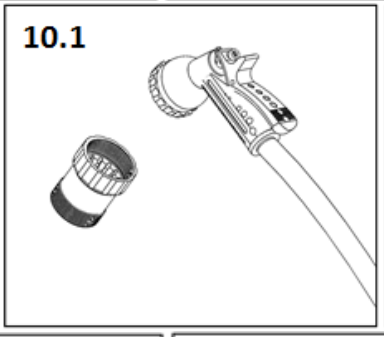
10.1

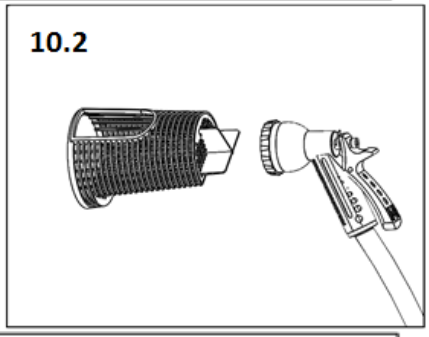
10.2

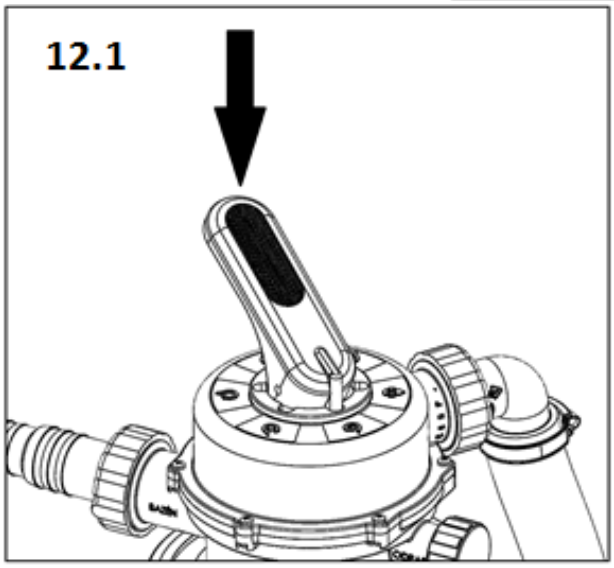
12.1

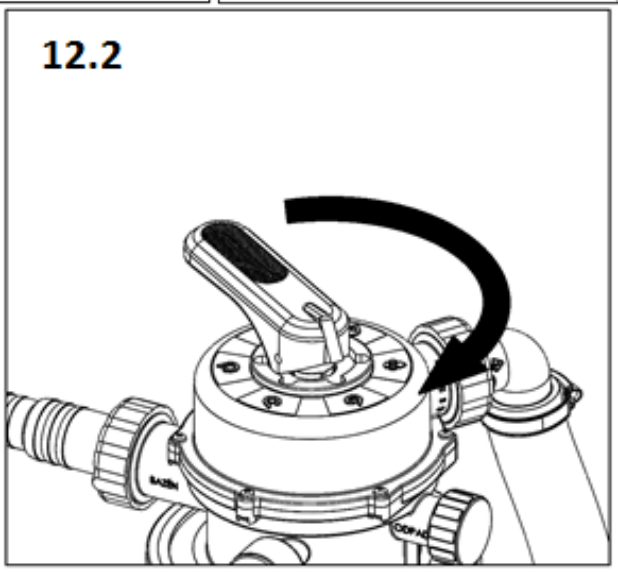
12.2

Valve Positions

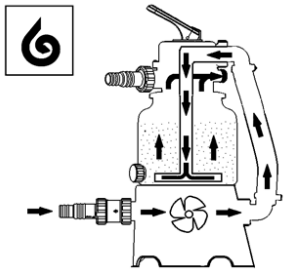	**BACKWASH** – **woda przepływa przez piasek w przeciwnym kierunku, zmywając zanieczyszczenia; zamiast spływać z powrotem do basenu, jest odprowadzany przez port „WASTE" – zdejmij korek!**
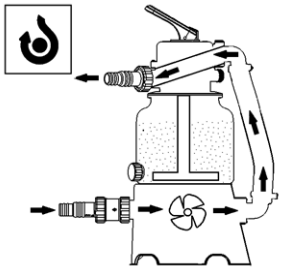	**BYPASS** – woda przepływa przez urządzenie, omijając wypełnienie piaskiem.
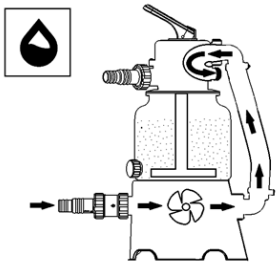	**WASTE** – woda omija wypełnienie piaskiem i wpływa do portu „WASTE" – zdejmij korek! Ta pozycja służy do obniżania poziomu wody w basenie lub usuwania szorstkich zanieczyszczeń.
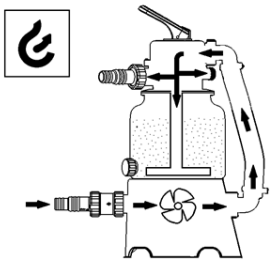	**VENTING/WINTERIZING** – w tej pozycji zawór jest przepuszczalny we wszystkich kierunkach; uciekające powietrze powoduje nawadnianie komory pompy. Stanowisko jest również wykorzystywane do zimowania lub długotrwałych postojów urządzeń filtrujących.
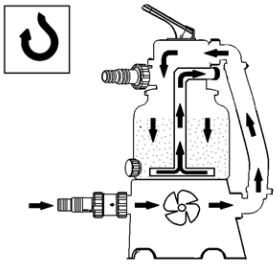	**PŁUKANIE – ta pozycja jest używana podczas pierwszego uruchomienia z nowym wypełnieniem piaskiem lub po PŁUKNIU WSTECZNYM; wymieszany piasek opada, a pozostałe zanieczyszczenia są wypłukiwane przez otwór „ODPADY" – zdjąć korek!**
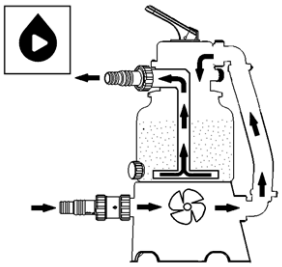	FILTROWANIE – podstawowe położenie zaworu, woda jest filtrowana przez wypełnienie piaskowe i zawracana do basenu.
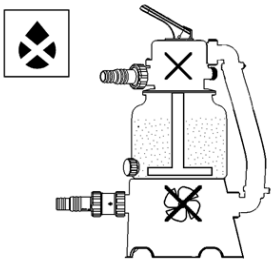	**ZAMKNIĘTY – nie włączaj urządzenia!**

SANDFILTER
Azuro 2m³/h
Azuro 4m³/h
Azuro 4m³/h + Timer
Azuro 6m³/h + Timer
Für Aufstellpool

Installations-, Einbau- und Bedienungsanleitung
(Originalbetriebsanleitung)

	VOR INSTALLATION UND GEBRAUCH DIESES PRODUKTES BITTE ALLE IN DIESER BETRIEBSNALEITUNG ANGEFÜHRTEN ANWEISUNGEN DURCHLESEN, VERSTEHEN UND BEACHTEN. BEWAHREN SIE DIESE ANLEITUNG FÜR EVENTUELLEN KÜNFTIGEN BEDARF AUF.

Version 3 / Juni 2020

Allgemeines

Für Mountfield a.s. von Garsys s.r.o., Gewerbegebiet am Bergwerk František, Straße K Prádlu, 735 Horní Suchá, 735 35; Herkunftsland: Tschechische Republik hergestellt.

Sicherheitshinweise

	In dieser Anleitung sind mit diesem Symbol Anweisungen gekennzeichnet, bei deren Nichtbeachtung Personenschäden entstehen können.
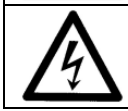	In dieser Anleitung sind mit diesem Symbol Anweisungen gekennzeichnet, bei deren Nichtbeachtung Stromschlaggefahr besteht.

WENN DIE ANLAGE BEDIENT WIRD ODER WENN PERSONEN IM SCHWIMMBECKEN BADEN, IST DIE ANLAGE VOM NETZ ZU TRENNEN

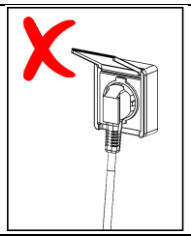

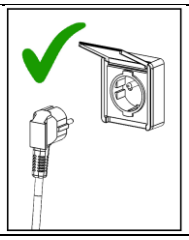

FOLGENDE HINWEISE DURCHLESEN UND BEACHTEN
Die Nichteinhaltung der in dieser Anleitung angeführten Hinweise kann eine Verletzung oder sogar den Tod durch Stromschlag zur Folge haben!

- Die Anlage können Kinder ab 8 Jahren und Personen mit eingeschränkten körperlichen, sinnlichen oder geistigen Fähigkeiten oder mit unzureichenden Kenntnissen und Erfahrungen nur dann benutzen, wenn sie von einer eingewiesenen erwachsenen Person beaufsichtigt werden oder wenn sie in die sichere Verwendung der Anlage unterwiesen wurden und die etwaigen Gefahren verstehen. Kinder dürfen mit der Anlage nicht spielen. Reinigung und Wartung dürfen nicht von unbeaufsichtigten Kindern durchgeführt werden.
- Die Anlage nur an eine Stromversorgungsleitung, die den einschlägigen ČSN-Normen entspricht, und in eine Steckdose einstecken, die sich in einer Entfernung von min. 3,5 m von dem Schwimmbecken befindet, und zwar über einen Stromschutzschalter mit einem Bemessungsausschaltstrom von höchstens 30 mA.
- Die Anlage direkt in die Steckdose einstecken. Beim Einsatz eines Verlängerungskabels nur ein Kabel verwenden, das der ČSN-Norm für den Gebrauch im Freien entspricht.
- Versuchen Sie nicht, den Stecker des Netzkabels in die Steckdose zu stecken oder ihn aus der Steckdose zu ziehen, wenn Sie nasse Hände haben oder im Wasser stehen.
- Positionieren Sie das Gerät so, dass es Kindern nicht als Hilfsmittel zum Betreten des Pools dienen kann.
- Kinder vom Gerät und vom Netzkabel fernhalten. Dafür sorgen, dass keine Kinder mit dem Gerät spielen.
- Das Netzkabel nicht im Boden verlegen, sonst kann dieses beschädigt werden. Es ist so zu positionieren, dass es nicht durch Grasmäher, Heckenscheren oder Ähnliches beschädigt werden kann.
- Die Gabel der Zuleitung für die Bedienung zugänglich lassen, damit das Gerät von der Stromversorgung sofort getrennt werden kann.
- Bevor Personen ins Schwimmbad gehen, ist das Gerät vom Stromnetz zu trennen. Das Gerät darf nicht verwendet werden, wenn sich im Schwimmbad Menschen befinden.
- Das Gerät niemals ohne Wasser betreiben.
- Das Gerät nie betreiben, falls dieses beschädigt oder unvollständig ist. Eventuell auftretende Mängel sind unverzüglich zu beheben. Bei der Wartung und bei Instandsetzungen verwenden Sie Original-Ersatzteile.
- Das Gerät nie einschalten, wenn sich das 6-Wege-Ventil in der Stellung „GESCHLOSSEN“ befindet oder wenn die Rohrleitung im Umlaufsystem verstopft ist; das 6-Wege-Ventil kann beschädigt

werden, bersten oder das Ventildeckel kann abgerissen werden, was zu Personen- oder Sachschäden führen kann.

- Die Filterverstopfung regelmäßig prüfen und den Pumpen-Vorfilter sowie Skimmerkorb reinigen, um Beschädigungen der Anlage zu vermeiden und eine ordentliche Funktion des Systems sicherzustellen.

Komponentenverzeichnis – AZURO 2m³/h

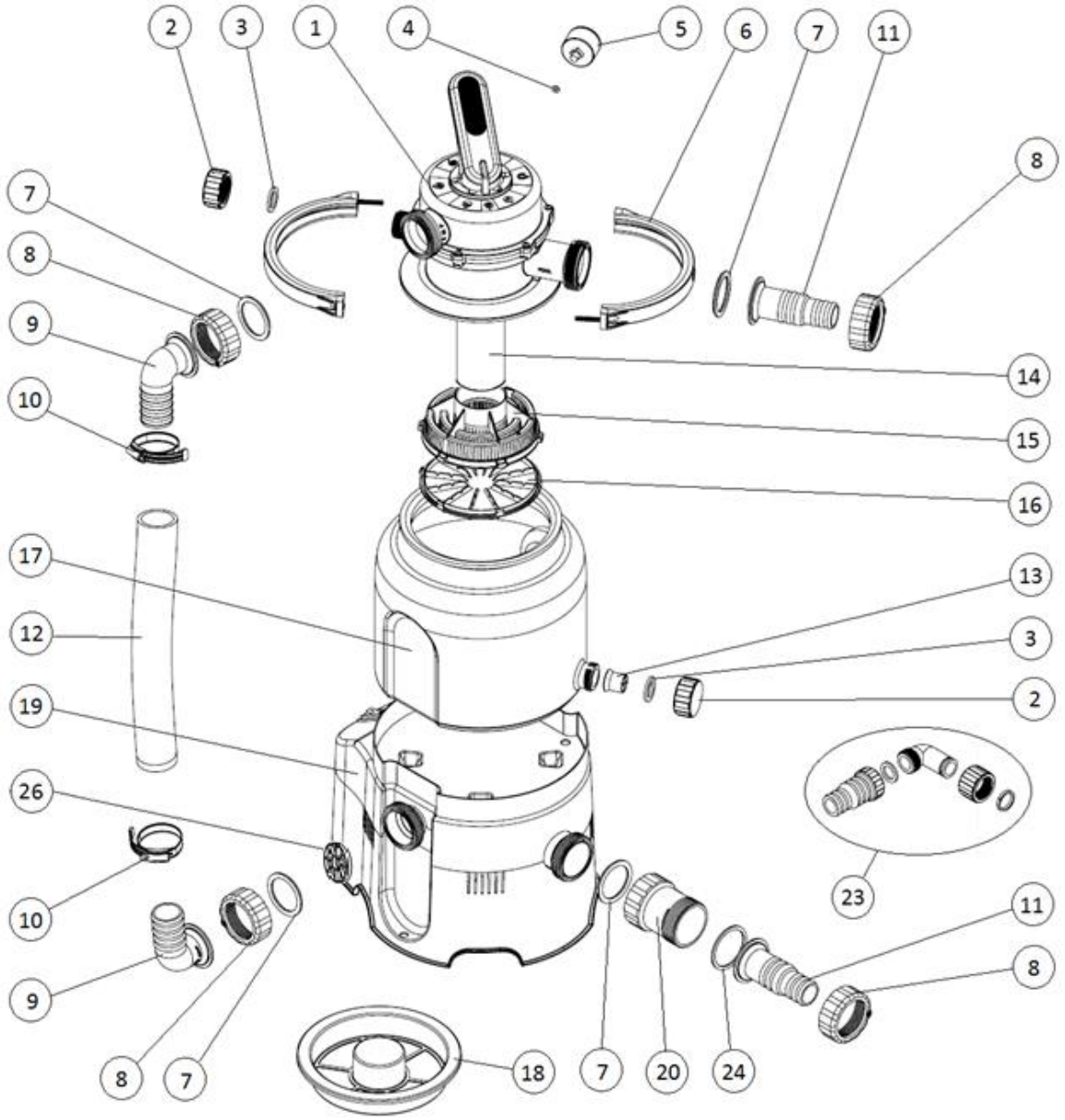

Position	Bezeichnung	Menge
1	Mehrwegeventil	1
2	Stöpsel	2
3	Flache Stopfen-Dichtung	2
4	Flache Manometer-Dichtung	1
5	Manometer	1
6	Ventilfassung 1/2 einschl. Verbindungsmaterial	2
7	Formdichtung – Dorne und Winkelstücke	4
8	Überwurfmutter – Dorne und Winkelstücke	4
9	Winkelstück D38	2
10	Schlauchschelle 40-60	2
11	Dorn D32/38	2
12	Verbindungsschlauch	1
13	Ablasssieb	1

Position	Bezeichnung	Menge
14	Saugrohr	1
15	Saugkorb	1
16	Saugkorbboden	1
17	Behälter	1
18	Schütte	1
19	Sockel mit Pumpe	1
20	Vorfilter	1
21	Beckenschlauch 3tlg.	2
22	Schlauchschelle 25-40	4
23	Ablauf-Set	1
24	Flache Vorfilter-Dichtung	1
25	Teflonband	1
26	Gitter gegen Eindringen von Fremdkörpern	1

Komponentenverzeichnis – AZURO 4m³/h
Komponentenverzeichnis – AZURO 4m³/h + Timer

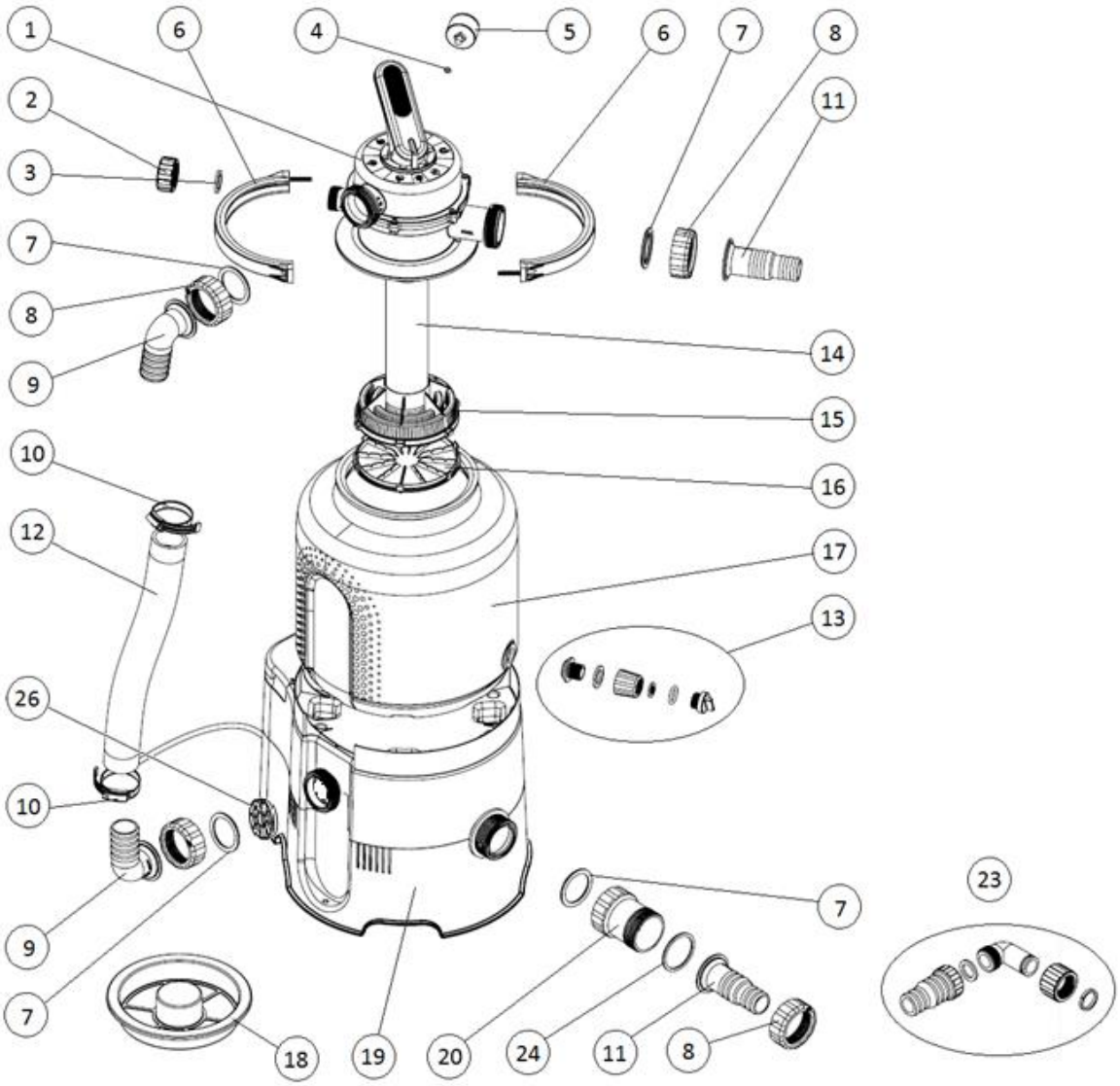

Position	Bezeichnung	Menge
1	Mehrwegeventil	1
2	Stöpsel	1
3	Flache Stopfen-Dichtung	1
4	Flache Manometer-Dichtung	1
5	Manometer	1
6	Ventilfassung 1/2 einschl. Verbindungsmaterial	2
7	Formdichtung – Dorne und Winkelstücke	4
8	Überwurfmutter – Dorne und Winkelstücke	4
9	Winkelstück D38	2
10	Schlauchschelle 40-60	2
11	Dorn D32/38	2
12	Verbindungsschlauch	1
13	Ablassverschraubung	1

Position	Bezeichnung	Menge
14	Saugrohr	1
15	Saugkorb	1
16	Saugkorbboden	1
17	Behälter	1
18	Schütte	1
19	Sockel mit Pumpe	1
20	Vorfilter	1
21	Beckenschlauch 3tlg.	2
22	Schlauchschelle 25-40	4
23	Ablauf-Set	1
24	Flache Vorfilter-Dichtung	1
25	Teflonband	1
26	Gitter gegen Eindringen von Fremdkörpern	1

Komponentenverzeichnis – AZURO 6m³/h + Timer

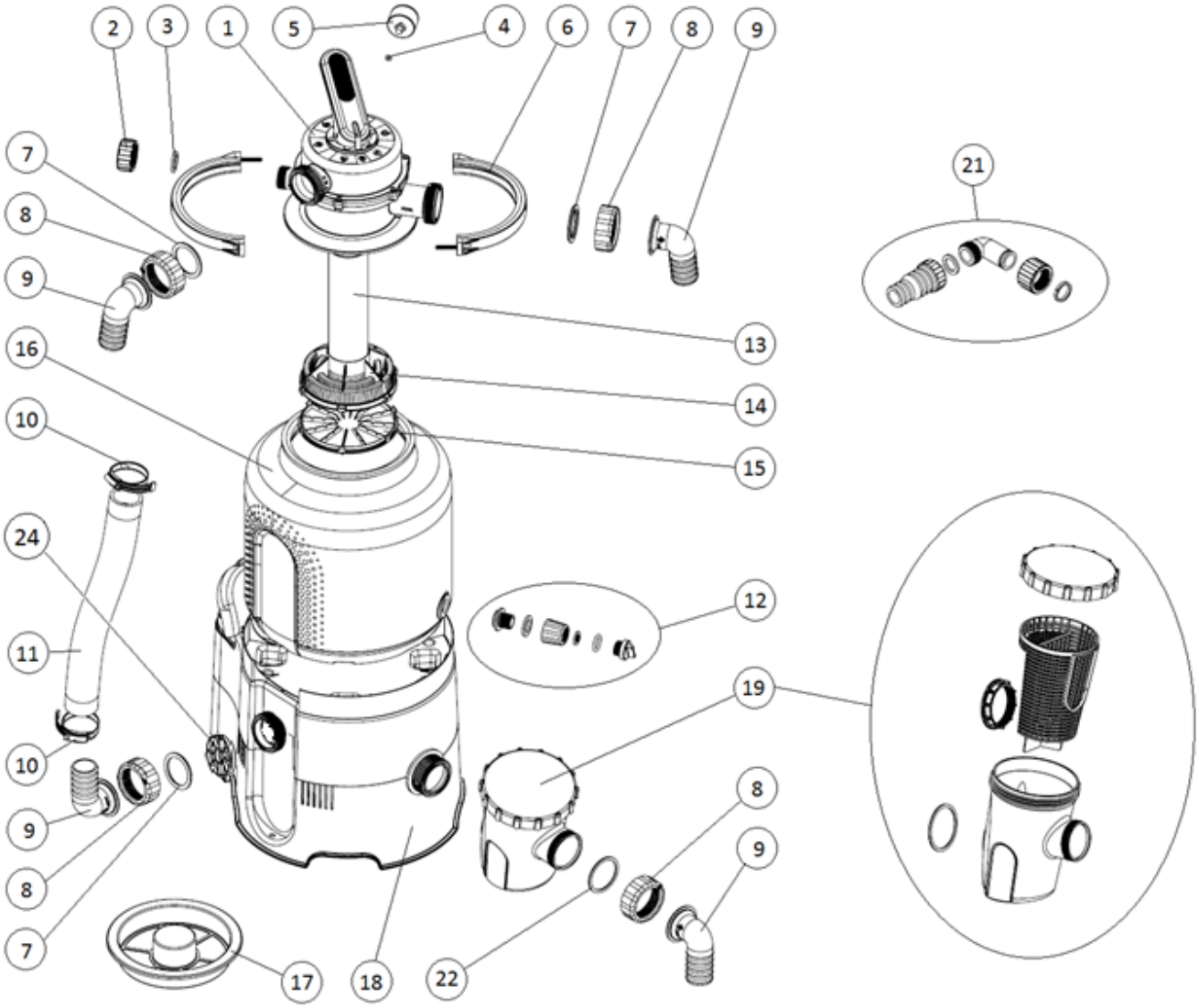

Position	Bezeichnung	Menge
1	Mehrwegeventil	1
2	Stöpsel	1
3	Flache Stopfen-Dichtung	1
4	Flache Manometer-Dichtung	1
5	Manometer	1
6	Ventilfassung 1/2 einschl. Verbindungsmaterial	2
7	Formdichtung – Dorne und Winkelstücke	3
8	Überwurfmutter – Dorne und Winkelstücke	4
9	Winkelstück D38	4
10	Schlauchschelle 40-60	6
11	Verbindungsschlauch	1
12	Ablassverschraubung	1

Position	Bezeichnung	Menge
13	Saugrohr	1
14	Saugkorb	1
15	Saugkorbboden	1
16	Behälter	1
17	Schütte	1
18	Sockel mit Pumpe	1
19	Vorfilter	1
20	Beckenschlauch 3tlg.	2
21	Ablauf-Set	1
22	Flache Vorfilter-Dichtung	1
23	Teflonband	1
24	Gitter gegen Eindringen von Fremdkörpern	1

Bestimmung

Dieses Filtergerät dient zur Wasserfilterung im saisonalen Aufstellpool. Es ist nicht für Pools bestimmt, die das ganze Jahr hindurch verwendet werden. Die Pumpe der Filteranlage ist nicht selbstansaugend, daher ist das Filtersystem unterhalb des Wasserspiegels im Becken zu installieren, mit natürlichem Überlauf.

HINWEIS: Die Abbildungen in diesem Handbuch dienen nur zur Veranschaulichung und können vom tatsächlichen Produkt abweichen. Wir behalten uns das Recht vor, das Produkt ohne vorherige Ankündigung ganz oder teilweise zu ändern.

Bedingungen für die Verwendung der Filtereinheit:

- pH-Wert von Wasser 6 - 8,5
- freier Chlorgehalt max. 10 mg/l
- gelöster Salzgehalt max. 0,5%

Vor Inbetriebnahme

Vor Zusammenbau und Inbetriebnahme des Geräts sämtliche Komponenten auspacken.

Auf einen sicheren Abstand zwischen der Filteranlage und Umgebung achten, damit das Gerät bedient werden kann.

Die Filteranlage ist auf einem Untergrund aufzustellen (z.B. eine Betonplatte usw.). Die Platte sollte mit Hilfe der Wasserwaage verlegt und ausgerichtet werden. Das Gerät darf nicht auf dem Rasen stehen, sonst besteht Überhitzungsgefahr.

Das Gerät darf nicht überflutet werden. Eine Überflutung könnte zu Geräteschäden oder Stromschlaggefahr führen.

Wenn das Becken teilweise oder vollständig eingesenkt wurde, muss das Filtergerät in einem mit dem Becken verbundenen Filterschacht angeordnet werden. Wenn Ihr Filtersystem in einen Schacht positioniert wird, stellen Sie sicher, dass der Schacht nicht mit Wasser überflutet werden kann. Um dies zu verhindern, sollte der Schacht teilweise mit Kies verfüllt werden, um kleinere Wasserleckagen aufzunehmen und direkt in die Kanalisation abzuleiten. Es ist für ausreichende Lüftung des Schachts zu sorgen, dieser kann durch Wasserkondensation beschädigt werden.

Erforderliches Zubehör wie andere Schläuche, Schlauchklemmen und Filtersand (nicht im Lieferumfang enthalten) ist beim Händler erhältlich.

Das Filtersystem darf nicht trocken (ohne Wasser) laufen!!! Wird das Filtersystem auf diese Weise verwendet, so verfallen jegliche Gewährleistungsansprüche.

Technische Daten

	AZURO 2m³/h	**AZURO 4m³/h AZURO 4m³/h + Timer**	**AZURO 6m³/h + Timer**
Spannung	230 V / 50 Hz	230 V / 50 Hz	230 V / 50 Hz
Leistungsaufnahme	85 W	190 W	250 W
Systemdurchfluss	2 m^3/h	4 m^3/h	5,5 m^3/h
Schutzart	IP X5	IP X5	IP X5
Verdrängung	1,5 m	1,5 m	1,5 m
Filterdurchmesser	143 mm	143 mm	143 mm
Wirksame Filterfläche	0,036 m^2	0,036 m^2	0,036 m^2
Arbeitsdruck	0,2 bar	0,3 bar	0,5 bar
Maximaler Arbeitsdruck	0,4 bar	0,6 bar	1,0 bar
Maximale Wassertemperatur	35 °C	35 °C	35 °C
Sandfüllung	10 kg	14 kg	18 kg
Korngröße	0,6 – 1,2 mm	0,6 – 1,2 mm	0,6 – 1,2 mm

Schützen Sie die Umwelt! Dieses Gerät nicht mit Hausmüll entsorgen. Das Produkt enthält elektrische/elektronische Komponenten. Gemäß der europäischen Richtlinie 2012/19/EU dürfen elektrische und elektronische Geräte nach Ablauf ihrer Lebensdauer nicht mit dem Hausmüll entsorgt werden, sondern müssen an die dafür vorgesehenen Sammelstellen zur umweltgerechten Entsorgung abgegeben werden. Informationen zu diesen Sammelstellen erhalten Sie vom Gemeindeamt.

Zusammenbau

Anmerkung: Da alle Verbindungen mit Dichtungen versehen sind, müssen die Muttern nicht so stark angezogen werden. Dies könnte zur Beschädigung von Kunststoffteilen führen.
Anmerkung: Zum Zusammenbau wird ein Kreuzschlitz- oder Schlitzschraubenzieher benötigt.

1. Einbau der Ablassverschraubung in den Behälter

Durch die Ablassöffnung des Behälters von der Innenseite aus das Gegenstück mit Gewinde durchstecken (**Abb. 1.1**). Auf das überstehende Gewinde eine Dichtung aufsetzen und den Stutzen aufschrauben (**Abb. 1.2**). In den Stutzen ein Sieb gegen Sandauslauf einlegen. Das Sieb durch Aufschrauben des Stopfens mit einer O-Ring-Dichtung hineinpressen (**Abb. 1.3**). Es reicht aus, die Verbindungen mit Händen festzuziehen. Bei Verwendung einer Zange können die Teile beschädigt werden.

1.A Bei dem 10-Liter-Behälter mit einem Ablassstutzen ist wie folgt vorzugehen:

Durch die Ablassöffnung des Behälters von der Innenseite aus das Ablasssieb durchstecken (**Abb. 1.4**). Auf den Stutzen mit dem Gewinde ist der Stopfen mit einer Dichtung aufzuschrauben (**Abb 1.5**). Es reicht aus, die Verbindungen mit Händen festzuziehen. Bei Verwendung einer Zange können die Teile beschädigt werden.

2. Zusammenbau des Saugkorbs

Der Saugkorbboden wird mit dem eigentlichen Saugkorb durch das Einklicken von allen 6 umlaufenden Klick-Elementen verbunden. In den zusammengebauten Saugkorb ist das Saugrohr einzusetzen (Abb. 2.1). Die ganze Einheit ist in einen leeren Behälter einzulegen (**Abb 2.2**), die Position der Einheit wird durch das Aufsetzen der Schütte fixiert (**Abb. 2.3**). Nun kann der Behälter mit Sand befüllt werden.

3. Sand befüllen

Es wird empfohlen, den Behälter vor dem Befüllen auf den Sockel mit der Pumpe zu stellen. Ein voller Behälter ist nur schwer zu handhaben. Die Seitenaussparungen im Behälter müssen mit den Aussparungen im Sockel fluchten, die Ablassverschraubung muss weg von dem Schalter gerichtet werden (**Abb. 3.1**).

Den Behälter mit der aufgesetzten Schütte mit benötigter Menge an Sand befüllen (**Abb. 3.2**). Der Sandspiegel im Behälter sollte den ganz oberen Bereich der Seitenaussparungen (**Abb 3.3**) erreichen. Nun ist die Schütte zu entnehmen und von der Dichtfläche des Behälterstutzens sind Sandkörner, ggf. andere Verunreinigungen zu entfernen.

4. Montage des Mehrwegeventils

Von der Ventilunterseite eine O-Ring-Dichtung aufsetzen und auf den Stutzen eines gefüllten Behälters setzen. Das Ventil so drehen, dass sein Stutzen „PUMP / PUMP“ genauso ausgerichtet ist wie der Pumpenaustritt im Behältersockel. Anschließend auf die Bestückung des Behälters und Ventils die beiden Hälften der Fassung aufsetzen, die Schrauben (**Abb. 4.3**) verbinden und gleichmäßig anziehen.

In die Manometer-Öffnung ist eine kleine Gummidichtung einzulegen, das Manometergehäuse ist aufzuschrauben (**Abb. 4.1**) und mit der Hand leicht anzuziehen.

!!! Achten Sie bitte auf ein korrektes Aufschrauben, das feine Gewinde kann beschädigt werden !!!

Auf den Stutzen WASTE / ABLAUF ist der Stopfen mit einer Dichtung aufzuschrauben (**Abb. 4.2**).

5. Montage des Verbindungsschlauchs

Spannschellen auf den Schlauch aufschieben, in die beiden Schlauchenden Winkelstücke zusammen mit Überwurfmuttern einstecken (**Abb. 5.1**). Das Gitter gegen Eindringen von festen Partikeln (**Abb. 5.2**) in den Seitenaustritt der Pumpe einlegen, danach an diesen Austritt und an den Ventilstutzen PUMP / PUMP den vorbereiteten Schlauch mit Hilfe der Überwurfmuttern und Dichtungen anschließen (**Abb. 5.3**).

!!! Die Schlauchschellen erst anziehen, wenn die Überwurfmuttern angezogen wurden !!!

6. Montage – Vorfilter und Dorne

Den transparenten Vorfilter an den Saugstutzen der Pumpe montieren, an den Vorfilter dann den Anschluss-Schlauchdorn montieren (**Abb. 6.1**).

!!! Achten Sie auf die Form der eingesetzten Dichtung !!!

6.A Bei der Filteranlage Azuro 6m^3/h + Timer mit einem großen Vorfilter ist wie folgt vorzugehen:

Das Vorfilter-Gehäuse zusammen mit der Dichtung auf den Stutzen der Pumpe aufschieben und mit einer Überwurfmutter innerhalb des Vorfilters befestigen, den Auffangkorb in den Vorfilter einlegen und mit dem

Deckel mit einem O-Ring verschließen. Das Winkelstück mit einer Dichtung mit Hilfe einer Überwurfmutter auf den Stutzen montieren (**Abb. 6.2**).

!!! Achten Sie auf die Form der eingesetzten Dichtung !!!

Auf den Ventilstutzen POOL / SCHWIMMBECKEN den jeweils zweiten Anschluss-Schlauchdorn (**Abb. 6.3**)/das Winkelstück (**Abb. 6.4**) aufschrauben.

7. Die Anlage ans Schwimmbecken anschließen – siehe Abb. 7.1, Abb. 7.2

Die Anlage mit geeigneten Schwimmbecken-Schläuchen und Schlauchschellen mit dem Schwimmbecken verbinden.

Anlagenbetrieb

1. Wasser in die Pumpe einlassen/Pumpe entlüften

Den Stöpsel des Stutzens „ABLAUF / WASTE“ (**Abb. 8.1**) entfernen, den Ventilhebel in die Stellung ENTLÜFTUNG bringen und abwarten, bis Wasser aus dem Stutzen läuft (**Abb. 8.2**). Danach den Ventilhebel in die Stellung GESCHLOSSEN bringen und den Stöpsel wieder aufschrauben. Abschließend den Ventilhebel in die Stellung FILTRATION bringen. Nun kann die Filteranlage in Betrieb genommen werden.

Vor dem ersten Einsatz oder nach einem Austausch der Sandfüllung ist der Sand zuerst durchzuspülen.

2. Einschalten

Die Anlage mit einem Wippenschalter im Hinterteil der Filteranlage in Betrieb setzen.

EIN – **ABB. 9.1**

AUS – **ABB. 9.2**

Die Ventilstellung vor dem Anschluss der Anlage ans Netz prüfen!

Die Anlage niemals einschalten, wenn sich das 6-Wege-Ventil in der Stellung GESCHLOSSEN befindet oder wenn die Rohrleitung im Umlaufsystem verstopft ist.

2.A Die Azuro Filteranlagen mit der Bezeichnung „T“ sind mit einem einstellbaren Timer ausgestattet (Abb. 9.3):

Die gewünschte Funktion mit einem Schiebeschalter wählen. Der Timer kann in 20-Minuten-Intervallen in einem 24-Stunden-Zyklus eingestellt werden. Ein Anschlag entspricht 20 Minuten, d.h. 3 Anschläge = 1 Stunde. Die LED-Kontrollleuchte zeigt an, dass die Anlage läuft.

3. Verwendung

Das Ventil in die Stellung FILTRATION bringen und die Anlage einschalten. Den Durchfluss durch die Filteranlage (Druck am Manometer) regelmäßig prüfen und auf Grund der ermittelten Werte den Sand durchspülen.

Es ist ratsam, einen Zeitplan der Filtration in Bezug auf die Schwimmbeckengröße und seine Nutzung zu erstellen. Für eine korrekte Filtration ist es notwendig, dass Wasser im Schwimmbecken mindestens einmal pro Tag vollständig gefiltert wird. Die Mindestlaufzeit der Filtration ist somit der Quotient des Schwimmbeckenvolumens und Filteranlage-Durchflusses.

Beispiel: Für ein Schwimmbecken mit einem Wasservolumen von 10 m^3 und die AZURO 2m^3/hr Filteranlage mit einem Durchfluss von 2 m^3/h beträgt der Quotient 5 Stunden.

4. Vorfilterreinigung

Bei einer sichtbaren Verschmutzung, ggf. Einschränkung der Funktion der Filteranlage ist der Vorfilter mit einem Wasserstrahl zu reinigen (**Abb. 10.1**). Bei der AZURO 6m^3/h + Timer Filteranlage ist der innere Filterkorb durchzuspülen (**Abb. 10.2**).

5. Sand rückspülen

Nach dem Druck im Behälter lässt sich erkennen, wann das Filtermedium durchzuspülen ist. Nach dem ersten Einschalten mit sauberem Filtersand ist der Druckwert zu merken; sollte sich der Druckwert um mehr als eine Einheit der Skala erhöhen, sind eine RÜCKSPÜLEN (2–3 Minuten) + NACHSPÜLEN (ca. 30 Sekunden) durchzuführen, siehe „**Einzelne Ventilstellungen**“. Beim täglichen Filtern wird es empfohlen, den Sand wenigstens einmal pro Woche durchzuspülen.

Für Funktionen der Filteranlage wie RÜCKSPÜLEN, NACHSPÜLEN und ENTLEEREN kann das Ablauf-Set verwendet werden – auf den Austritt-Stutzen „ABLAUF / WASTE“ statt des Stöpsels direkt den Dorn, ggf. ein Winkelstück mit einem Dorn für den Ablaufschlauch aufschrauben.

BEIM ABLASSEN VON WASSER AUS DEM STUTZEN „ABLAUF / WASTE“ IST DAFÜR SORGE ZU TRAGEN, DASS ALLE GESETZLICHEN ANFORDERUNGEN ZUM UMGANG MIT ABWASSER EINGEHALTEN WERDEN. WASSER NICHT IN STELLEN AUSLAUFEN LASSEN, WO SCHÄDEN DURCH ÜBERFLUTUNG ENTSTEHEN KÖNNEN. DER STUTZEN „ABLAUF / WASTE“ KANN MIT EINER VERSCHRAUBUNG FÜR ANSCHLUSS EINES ABLAUFSCHLAUCHS VERSEHEN WERDEN. WÄHREND DER FILTRATION SOLLTE DER STUTZEN „ABLAUF / WASTE“ MIT EINEM STÖPSEL VERSCHLOSSEN SEIN.

Bedienung des Mehrwegeventils

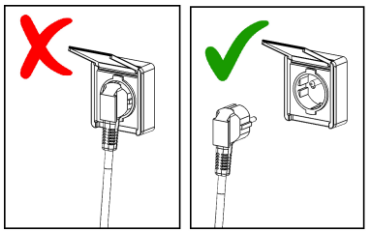

Vor einer Änderung der Ventilstellung ist die Anlage vom Stromnetz zu trennen.
Nach dem Abschalten der Pumpe ca. eine halbe Minute warten, erst dann mit der Handhabung beginnen - Schmutz und Sand setzen sich mittlerweile ab.

Den Hebel nach unten drücken (**Abb. 12.1**), in die gewünschte Stellung drehen (**Abb. 12.2**).

Pflege

Sichtbarer Schmutz wird mit dem Filtersystem entfernt. Dies gilt jedoch nicht für Algen, Bakterien und Mikroorganismen, die ein ständiges Hindernis für ein sauberes und gesundheitlich unbedenkliches Wasser im Pool darstellen. Für die Vorbeugung stehen viele spezielle Produkte zur Verfügung, die in der richtigen Konzentration dauerhaft gegen die oben genannten Gefahren Ihres Pools wirken und das Wasser hygienisch unbedenklich und sauber halten.

Wartung

Der Anlagenbetrieb ist während der Badesaison regelmäßig zu prüfen. Es ist wichtig, um eine eventuelle Störung rechtzeitig zu erkennen und diese dann möglichst schnell zu beheben. Der Lieferant übernimmt keinerlei Haftung für Folgeschäden durch eine Störung der Filtereinheit oder Elektroinstallation.
Der Sand ist regelmäßig durchzuspülen. Kommt es nicht einmal nach der Durchspülung zu einer Verbesserung der Durchlässigkeit des Filtersands, d.h. der Druckwert am Manometer bleibt auch nach der Durchspülung hoch, ist der Sand zu wechseln.
Weder den Filterdeckel noch den eigentlichen Filterbehälter mit einem Lösungsmittel reinigen, die Oberfläche könnte dadurch beschädigt werden (Glanz-, Transparenzverlust u.ä.).

Winterfestmachung

Am Ende der Saison muss das Filtersystem gereinigt, geleert, demontiert und gelagert werden. Die Filteranlage von dem Schwimmbecken trennen und über das Ablassventil, das im unteren Teil des Filterbehälters angeordnet ist, Wasser aus dem Behälter ablassen.
Die Filterwanne öffnen und Sand entfernen. Sand reinigen und Konglomerate oder Klumpen entfernen. Den Sand in der Wanne regelmäßig ersetzen.
Das Filtersystem wieder zusammenbauen und für den Winter in einen frostsicheren und trockenen Raum stellen. Den Ventilhebel in die Zwischenstellung ENTLÜFTUNG / WINTERFESTMACHUNG bringen, die bei der Winterfestmachung der Filteranlage verwendet wird.

Garantiebedingungen und Service

Die Garantiebedingungen gelten wie im Garantieschein des Händlers beschrieben.
Sollten Sie einen Rat benötigen, den Service gewährleisten oder ein Ersatzteil kaufen wollen, wenden Sie sich an Ihren Händler. Bei der Wartung und bei Instandsetzungen verwenden Sie Original-Ersatzteile.

Produktprüfungen

Auf das Produkt bezieht sich die Norm EN 60335-2-41, des Weiteren ist dieses mit Anforderungen der Richtlinien 2006/42/EG (Maschinenrichtlinie), 2014/30/EU (EMV), 2014/35/EU (Niederspannungsrichtlinie) und mit Anforderungen der RoHS-Richtlinie bezüglich Gehalt an gefährlichen Stoffen in Elektro- und Elektronikgeräten konform.
Das Produkt wurde in Státní zkušebna strojů a.s. geprüft.

Problemlösung

Durchfluss zu gering oder fehlt	Filteranlage wurde nicht entlüftet	Filteranlage entlüften
	Ventilhebel in der Stellung GESCHLOSSEN	In die Stellung FILTRATION drehen
	Zu verschmutzter Sand	DURCHSPÜLEN oder Sand wechseln
	Vorfilter verstopft	Vorfilter ausbauen und durchspülen
	Skimmer verstopft	Skimmerkorb ausbauen und durchspülen
	Filteranlage beschädigt	Kontakt mit Service aufnehmen
Sand gelangt ins Schwimmbad	Bedienung des Ventilhebels bei eingeschalteter Filteranlage	Vor Bedienung des Hebels die Filteranlage ausschalten
	Filtersand-Korngröße zu gering	Empfohlene Korngröße beträgt 0,6–1,2 mm
	Sand-Füllstand im Behälter zu hoch	Sandmenge im Behälter reduzieren
Pumpe saugt Luft an (im System zirkulieren Blasen)	Ungenügend angezogene Verbindungen	Überwurfmuttern vorsichtig anziehen
	Leckage an Vorfilter-Verbindungen	Verbindungen mit neuen Dichtungen versehen
	Beschädigte Dichtung	Dichtung in Verbindungen „vor“ der Pumpe prüfen
Wasserleckage aus der Anlage	Undichte Verbindung	Verbindungen anziehen/mit neuen Dichtungen versehen
	Beschädigte Dichtung	Dichtung prüfen
Wasser im Schwimmbecken kann nicht gereinigt werden	Unzureichende chemische Wasserbehandlung	pH-Wert und Chlorgehalt im Wasser prüfen
	Unzureichende Filterzeit	Filterzeit verlängern

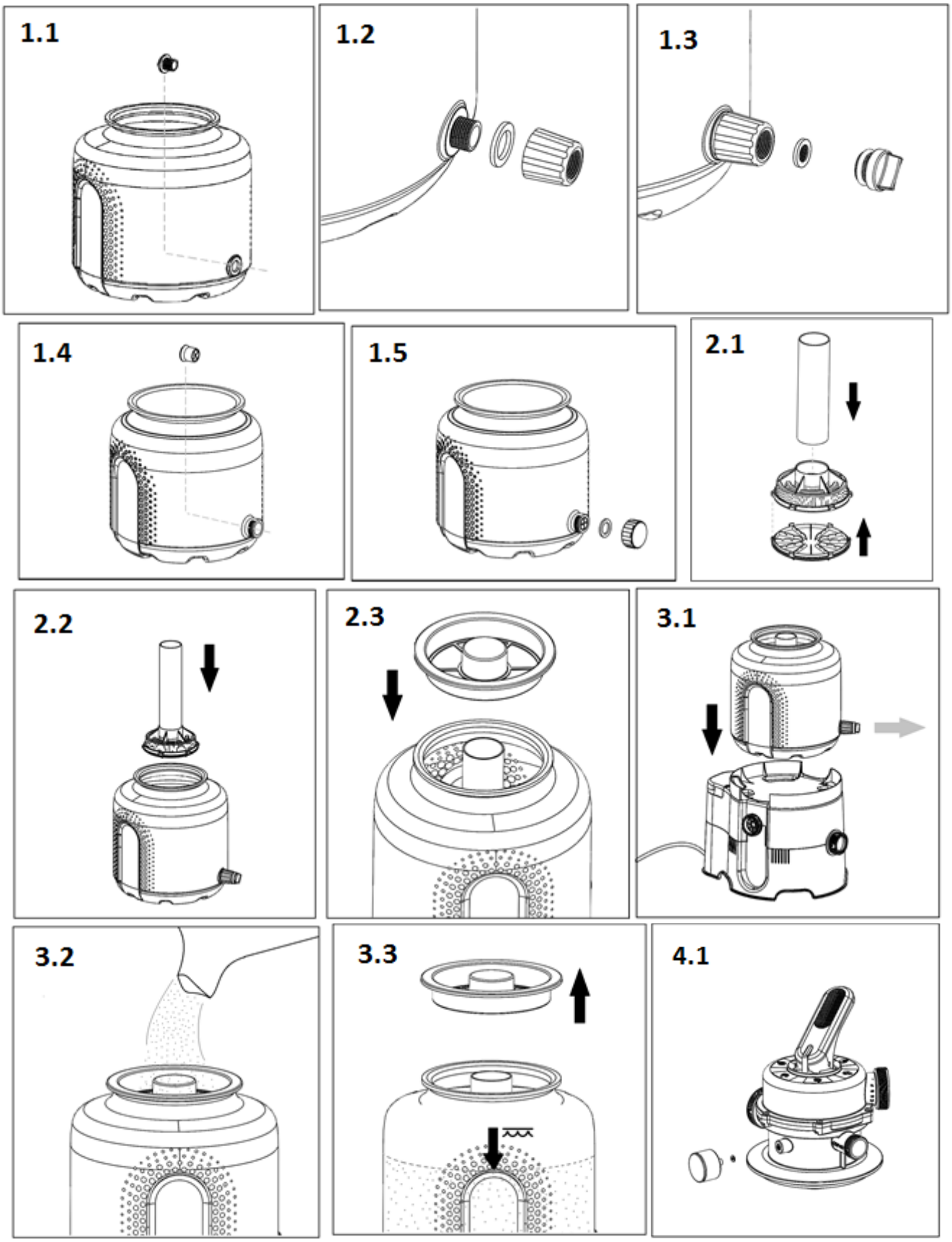
1.1
1.2
1.3
1.4
1.5
2.1
2.2
2.3
3.1
3.2
3.3
4.1

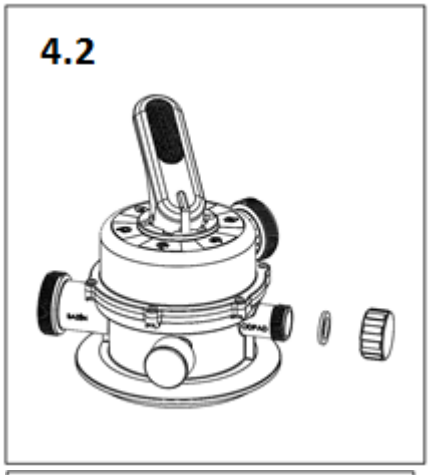
4.2

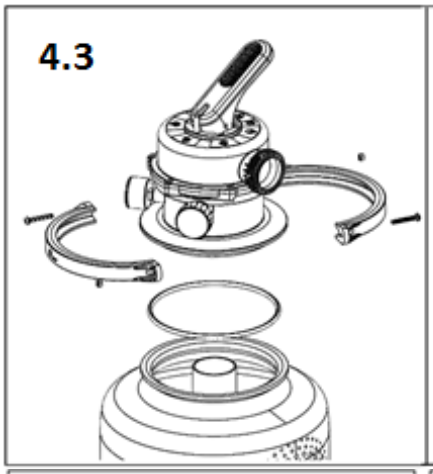
4.3

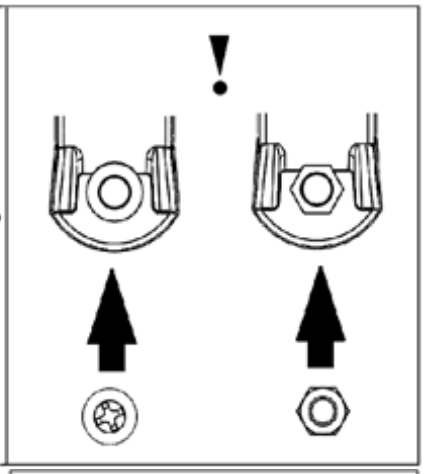
!

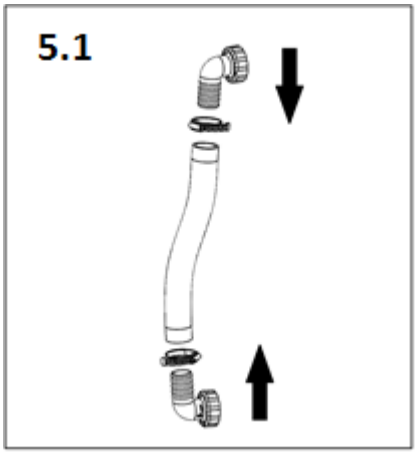
5.1

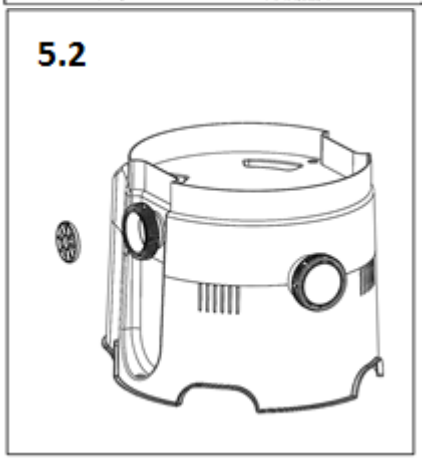
5.2

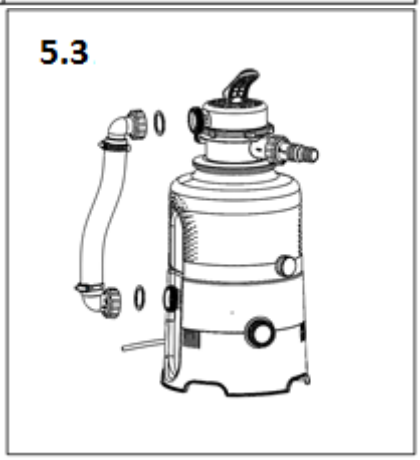
5.3

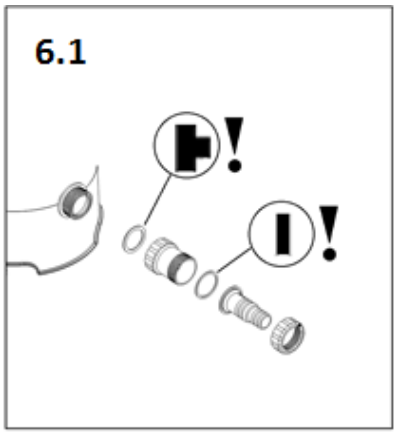
6.1
!
!

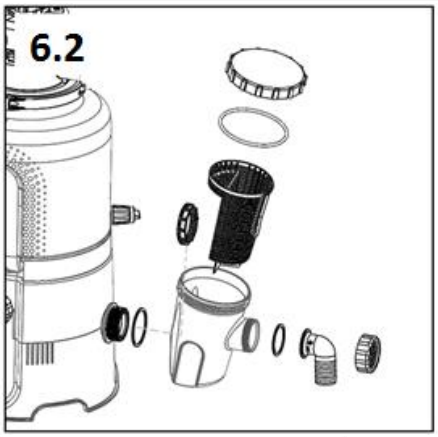
6.2

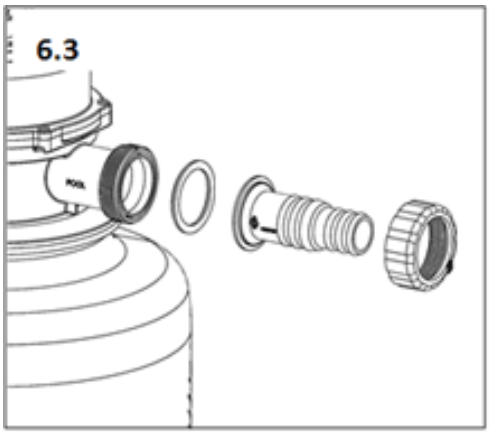
6.3

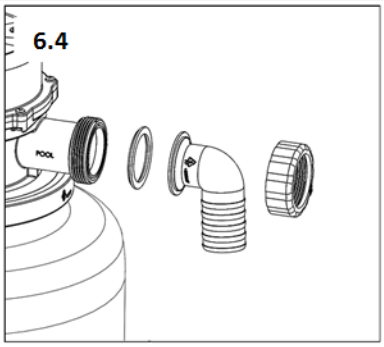
6.4

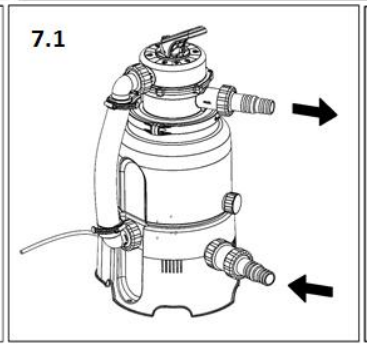
7.1

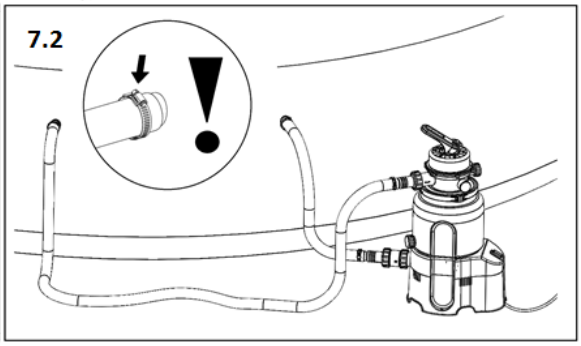
7.2
!

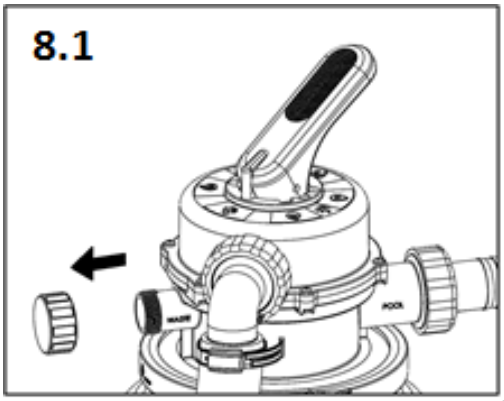
8.1

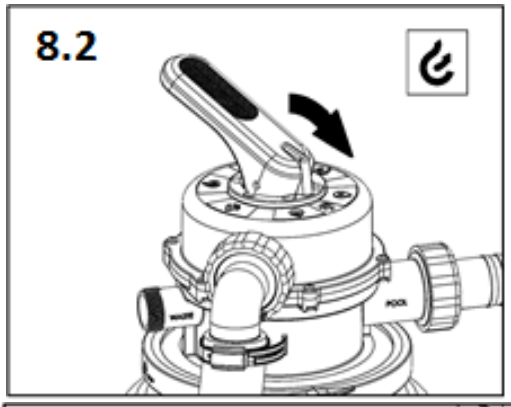
8.2

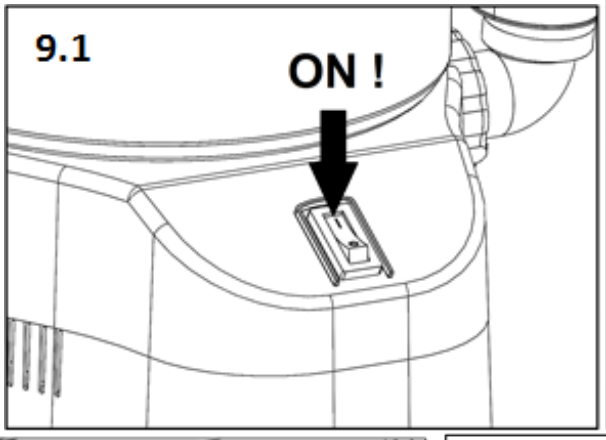
9.1
ON !

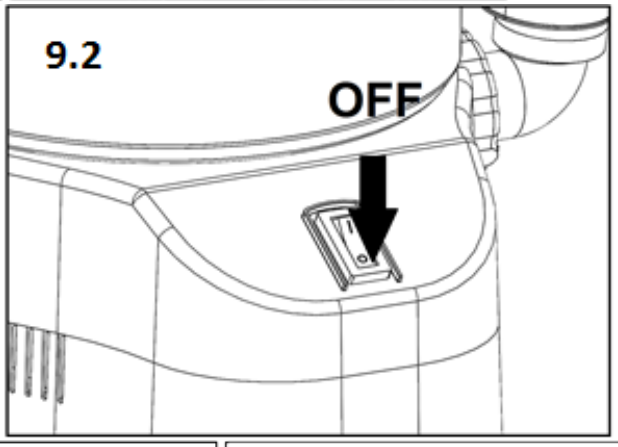
9.2
OFF

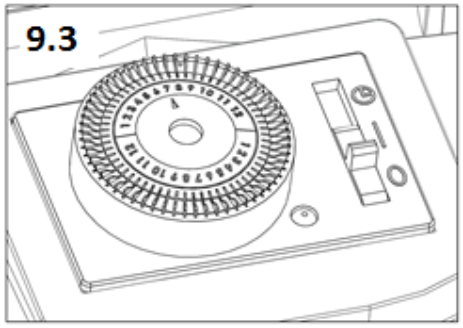
9.3

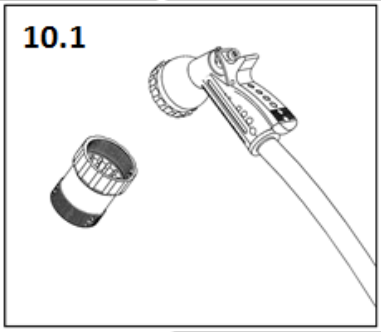
10.1

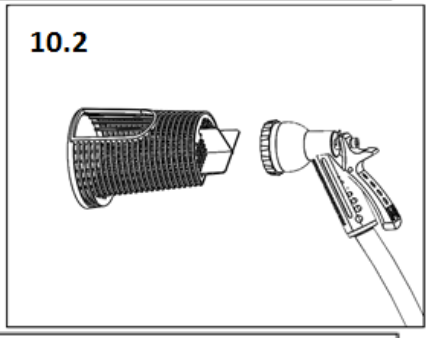
10.2

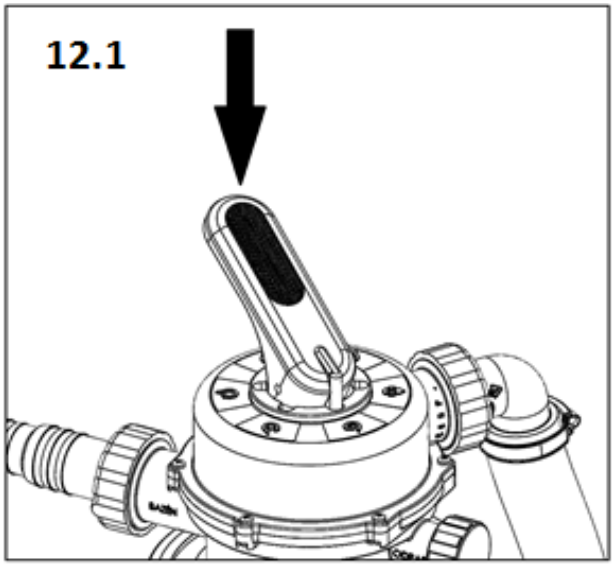
12.1

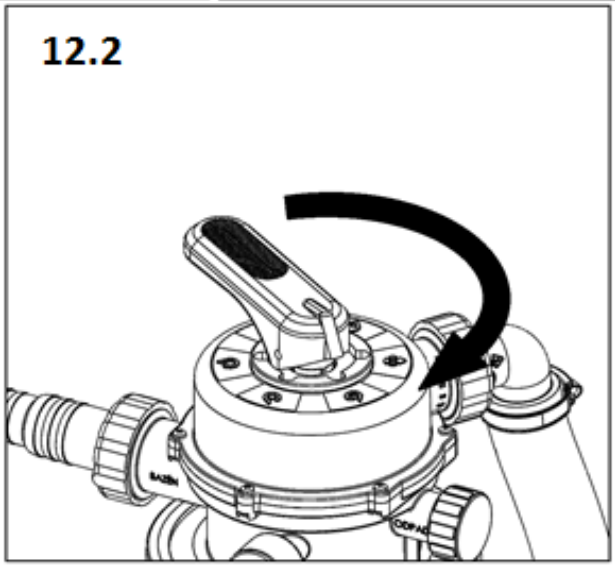
12.2

Einzelne Ventilstellungen

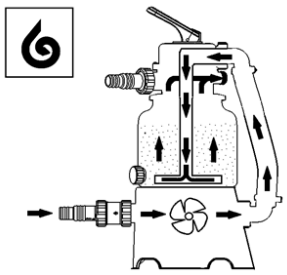	**RÜCKSPÜLEN** – Wasser strömt durch die Sandfüllung in entgegengesetzter Richtung, wodurch Verschmutzungen ausgeschwemmt werden, Wasser strömt nicht zurück ins Schwimmbecken, es läuft aus dem Stutzen „ABLAUF“ – **den Stöpsel entfernen!**
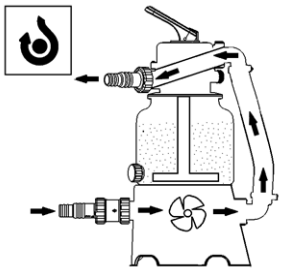	**ZIRKULIEREN** – Wasser strömt durch die Anlage, jedoch nicht durch die Sandfüllung.
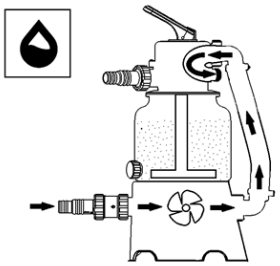	**ENTLEEREN** – Wasser strömt nicht durch die Sandfüllung, sondern in den Stutzen „ABLAUF“ – **den Stöpsel entfernen!** Die Stellung dient zur Senkung des Wasserspiegels im Schwimmbecken, ggf. zum Saugen von groben Verschmutzungen.
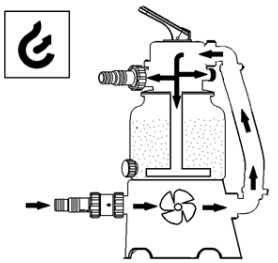	**ENTLÜFTUNG / WINTERFESTMACHUNG** – in dieser Stellung ist das Ventil in allen Richtungen durchgängig, die entweichende Luft ermöglicht eine spontane Überflutung der Pumpenkammer. Die Stellung kommt auch bei der Winterfestmachung, ggf. bei einer längeren Stilllegung der Filteranlage zum Einsatz.
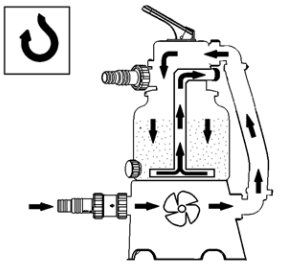	**NACHSPÜLEN** – die Stellung kommt beim ersten Einschalten mit einer neuen Sandfüllung oder nach einer „RÜCKSPÜLEN“ zum Einsatz, der aufgewirbelte Sand setzt sich ab und eventuell vorhandene Reste der Verschmutzungen werden durch den Stutzen „ABLAUF“ ausgespült – **den Stöpsel entfernen!**
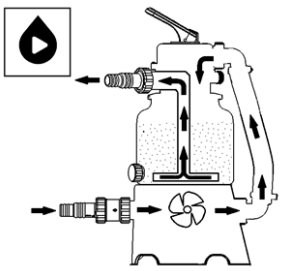	**FILTRATION** – primäre Ventilstellung, Wasser wird über die Sandfüllung gefiltert und strömt zurück ins Schwimmbecken.
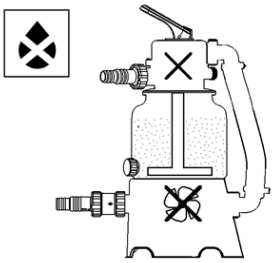	**GESCHLOSSEN** – **die Anlage nicht einschalten!**

BSVillage.com

PISCINE - WELLNESS - OUTDOOR

www.bsvillage.com

BUSINESS SHOP S.r.l. a Socio Unico
Via della Repubblica n. 19/1 - 42123 Reggio Emilia (RE)
P.Iva e C.F. 02458850357 - Cap. soc. 60.000,00 € i.v.

www.bsvillage.com
0522 15 36 417
info@bsvillage.com
0522 18 40 494